SKRZYDŁO VISIO 40 i 50
VISIO 40 i 50 DOOR LEAF

100 kg

MONTAŻ DO GOTOWEJ PODŁOGI

MOUNTING ON FINSHED FLOOR L EVEL

PŁYTA| BOARD

40 mm
50 mm

Przed montażem sprawdź zgodność produktu: jakość, ilość i wymiary. W przypadku niezgodności należy niezwłocznie zgłosić ten fakt sprzedawcy.

Prior to installation check all elements of the set: finish quality, quantity, dimensions. In case of any issues please contact your supplier.

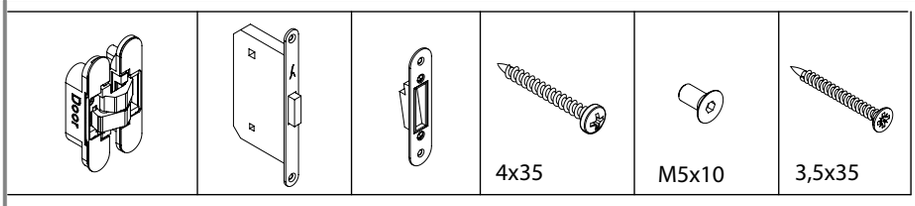

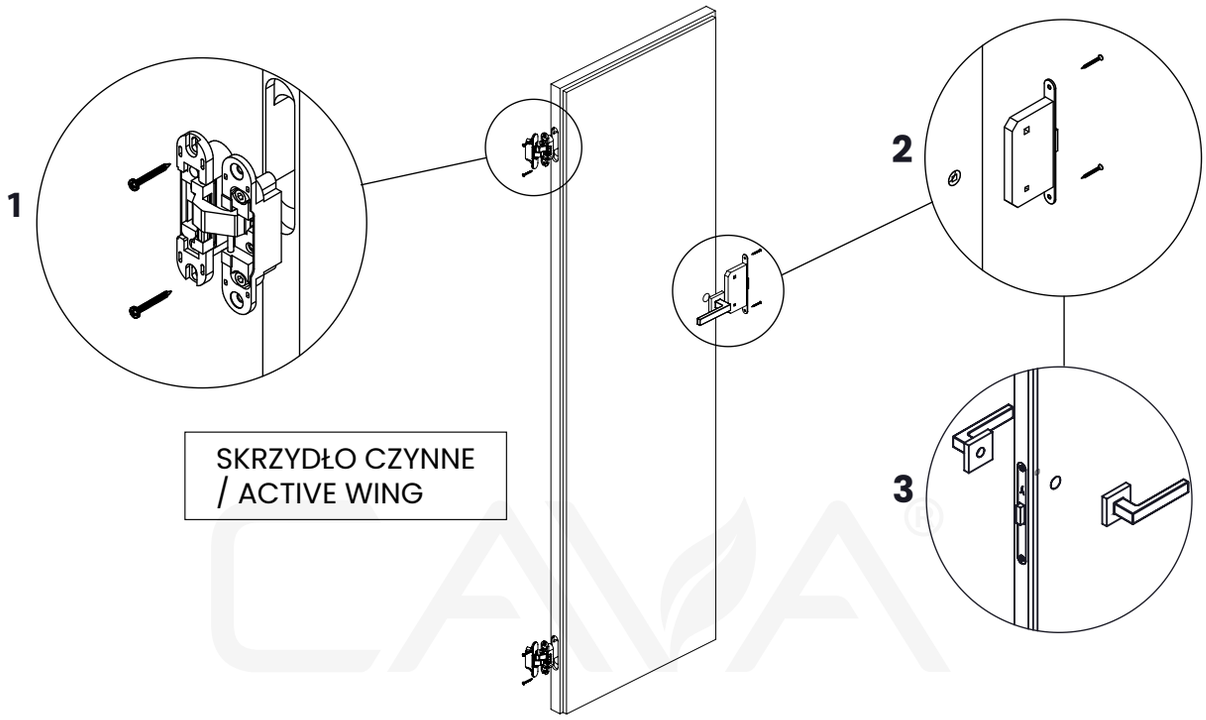

CAVA®
doors production

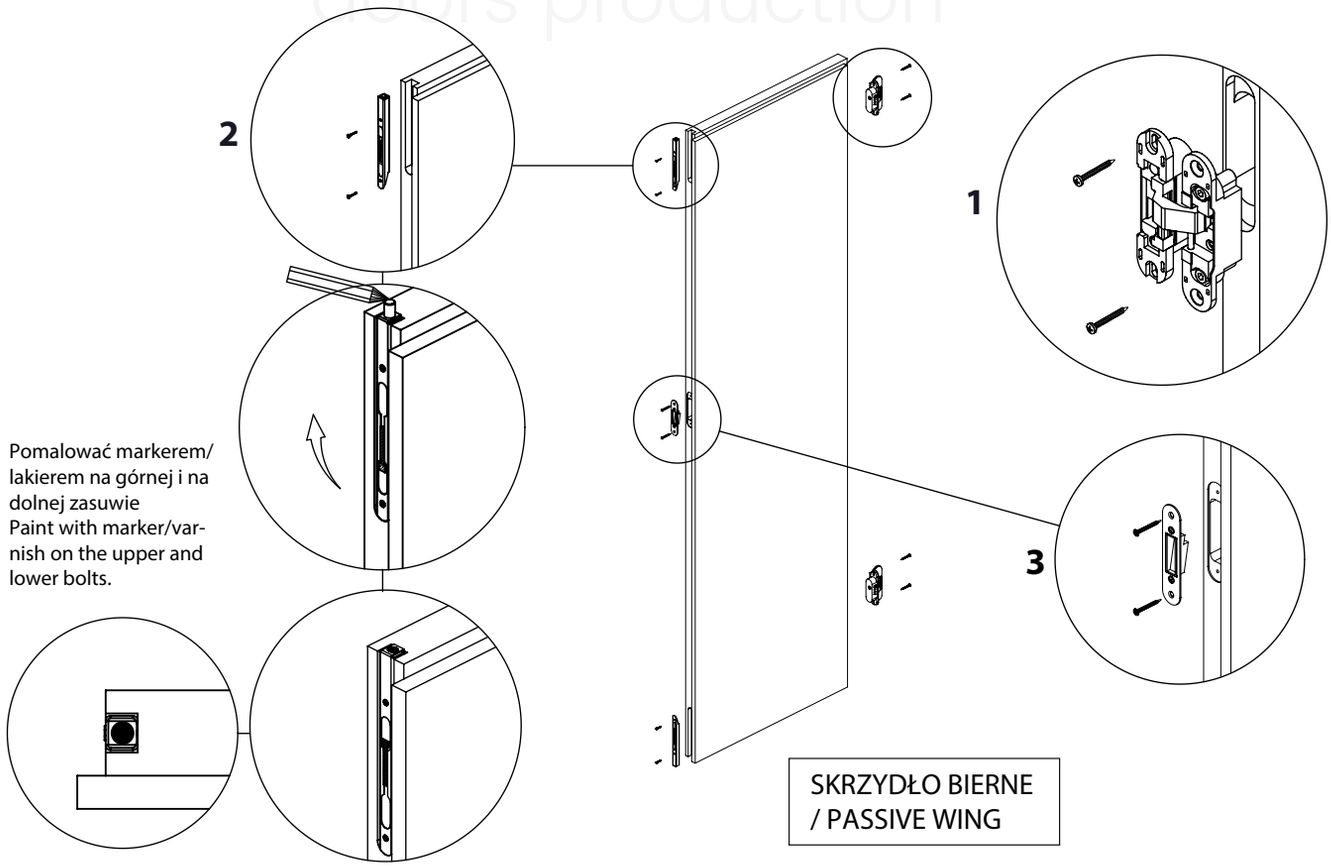

Producent zastrzega sobie prawo dokonywania zmian wymiarów, kolorów, opisów we wszystkich produktach bez wcześniejszego zawiadomienia i podania przyczyny.

Producer has the rights to change the dimensions, colors, instructions in all products without any notice.

UWAGA!
Przekroczenie dopuszczalnych wartości regulacji może spowodować trwałe uszkodzenie blachy zaczepowej lub zawias.

WARNING!
Exceeding the permissible adjustment values may cause permanent damage to the mounting plate or hinges.

Dokładne informacje związane z regulacją zawiasów:
/ Detailed information on hinge adjustment:

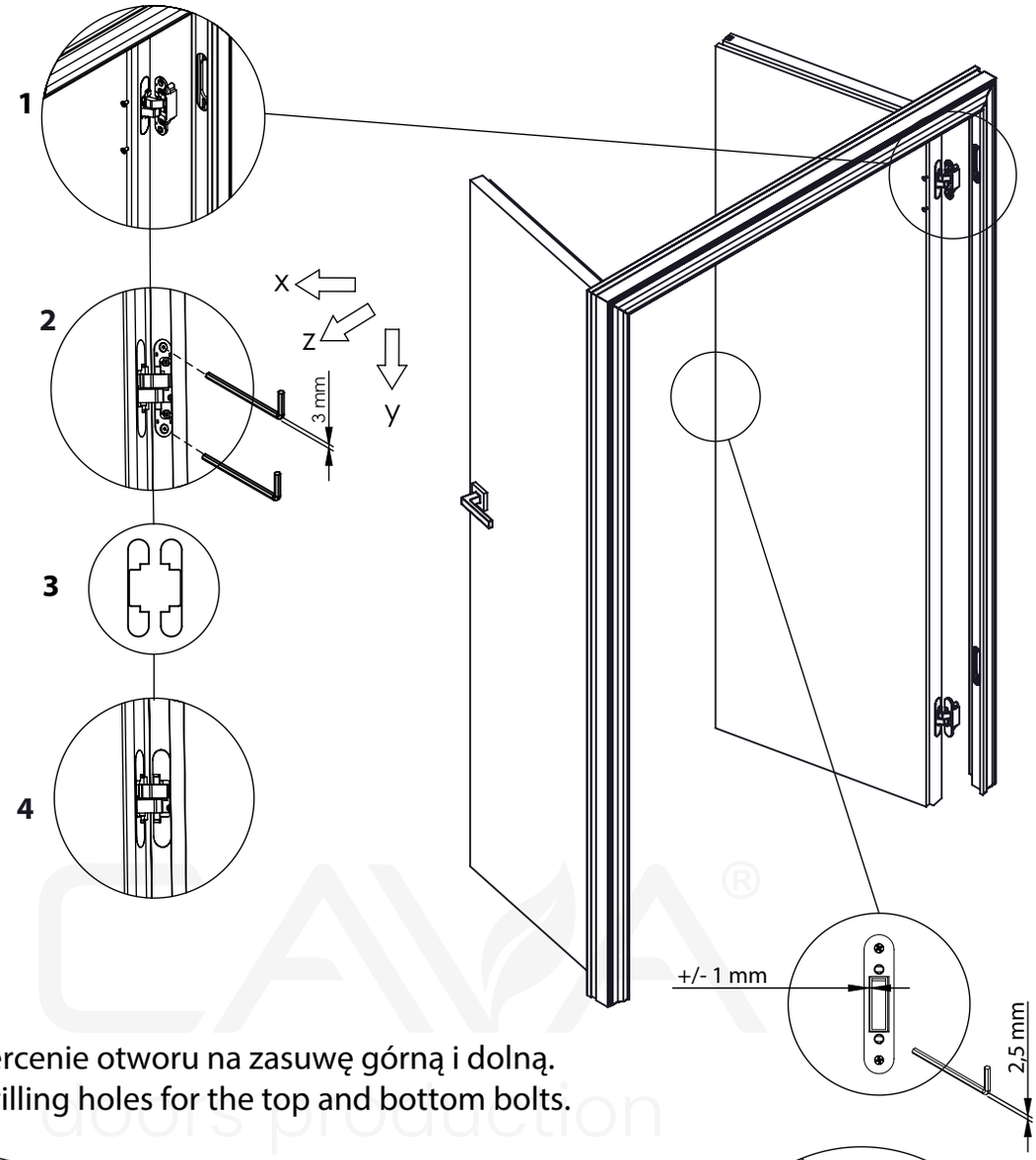

Oznaczenie i wiercenie otworu na zasuwę górną i dolną.
/ Marking and drilling holes for the top and bottom bolts.

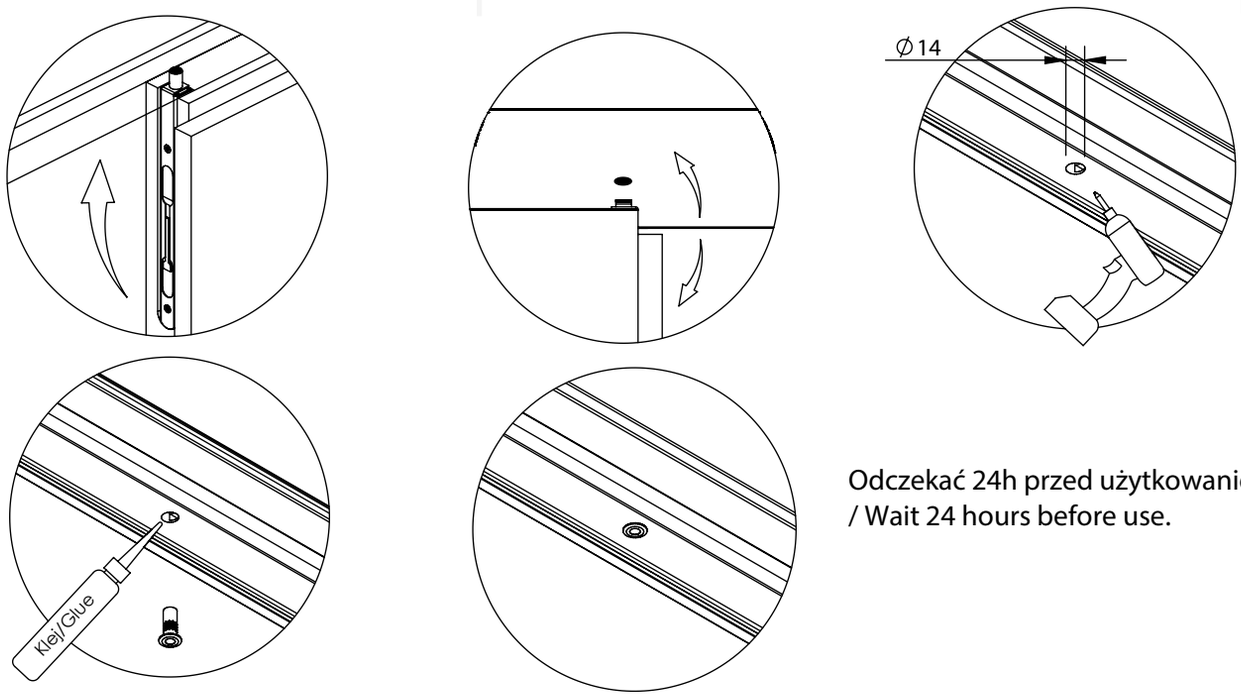

Odczekać 24h przed użytkowaniem.
/ Wait 24 hours before use.

Zaleca się postępowanie zgodnie z niniejszą instrukcją przy użyciu odpowiednich narzędzi, zgodnych ze wskazaniami. W przypadku elementów, których powierzchnia może być ostra należy stosować środki ochrony indywidualnej oraz zabezpieczenie obszaru pracy. Firma Laguna Fabryka Okuć uchyla się od odpowiedzialności za działania wynikające z postępowania niezgodnego z niniejszą instrukcją.

It is recommended that you follow these instructions using the appropriate tools as indicated. In the case of elements whose surface can be sharp, use personal protective equipment and work area protection. The company Laguna Hardware Factory refrains from liability for actions resulting from conduct incompatible with this instruction.

Producent zastrzega sobie prawo dokonywania zmian wymiarów, kolorów, opisów we wszystkich produktach bez wcześniejszego zawiadomienia i podania przyczyny.

Producer has the rights to change the dimensions, colors, instructions in all products without any notice.