GUSTAVSON®

pocket & frame door systems

Producent zastrzega sobie prawo dokonywania zmian wymiarów, kolorów, opisów we wszystkich produktach bez wcześniejszego zawiadomienia i podania przyczyny.

Producer has the rights to change the dimensions, colors, instructions in all products without any notice.

VISIO 50 PODWÓJNE
VISIO 50 DOUBLE

100 kg

MONTAŻ OD GOTOWEJ PODŁOGI

MOUNTING ON FINSHED FLOOR L EVEL

DREWNO | WOOD

50 mm

Przed montażem sprawdź zgodność produktu: jakość, ilość i wymiary. W przypadku niezgodności należy niezwłocznie zgłosić ten fakt sprzedawcy.

Prior to installation check all elements of the set: finish quality, quantity, dimensions. In case of any issues please contact your supplier.

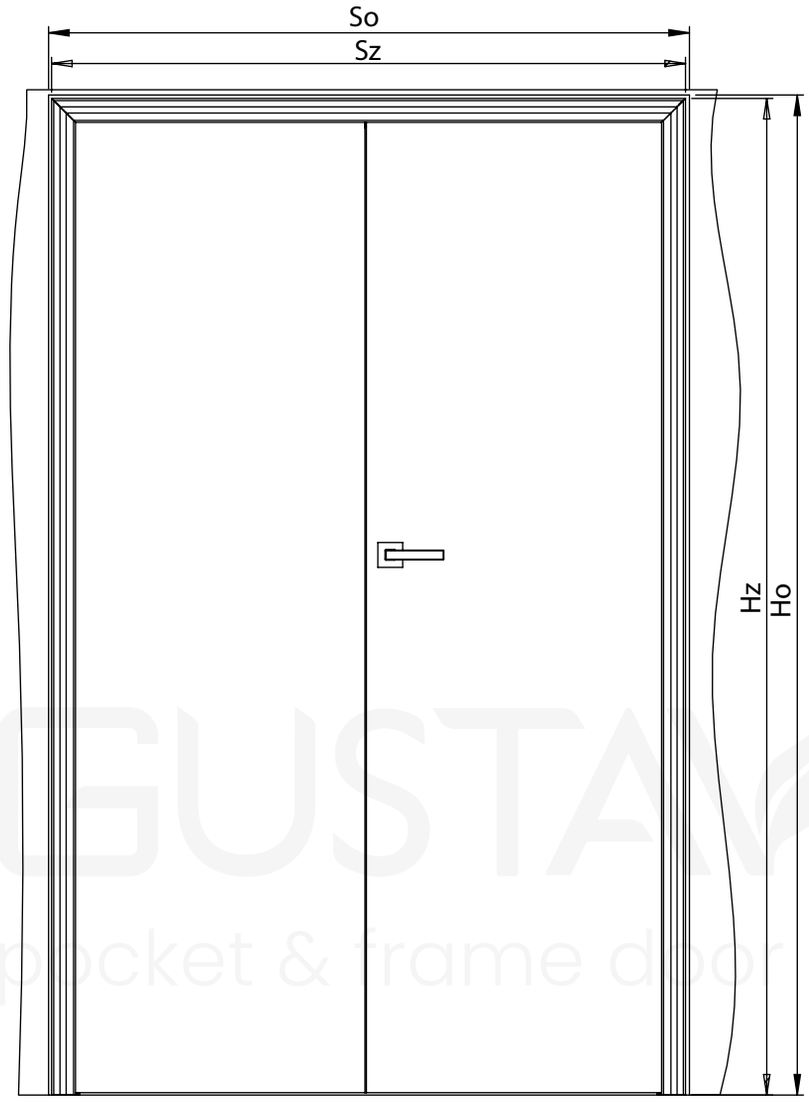

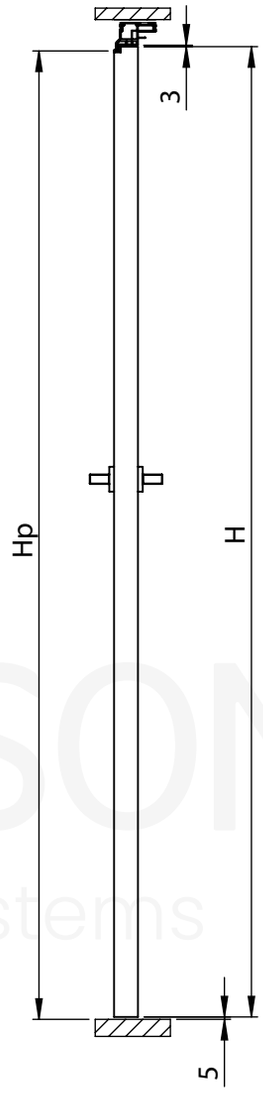

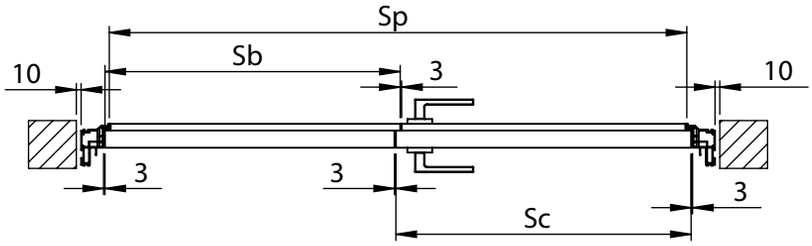

Sc	Szerokość skrzydła czynnego / Active leaf width
Sb	Szerokość skrzydła biernego / Passive wing width
H	Wysokość skrzydła drzwi / Door leaf height
Sz	Szerokość zewnętrzna ościeżnicy / External width of the door frame
Hz	Wysokość zewnętrzna ościeżnicy / External height of the door frame
Sp	Szerokość światła przejścia w ościeżnicy / Width of the passage in the door frame
Hp	Wysokość światła przejścia w ościeżnicy / Height of the passage in the door frame
So	Szerokość otworu montażowego / Mounting hole width
Ho	Wysokość otworu montażowego / Height of the mounting hole

GUSTAWSON®
pocket & frame door systems

Laguna interior technology

Producent zastrzega sobie prawo dokonywania zmian wymiarów, kolorów, opisów we wszystkich produktach bez wcześniejszego zawiadomienia i podania przyczyny.

Producer has the rights to change the dimensions, colors, instructions in all products without any notice.

VISIO 50 PODWÓJNE
VISIO 50 DOUBLE

100 kg

MONTAŻ DO GOTOWEJ PODŁOGI

MOUNTING ON FINSHED FLOOR L EVEL

DREWNO | WOOD

50 mm

Przed montażem sprawdź zgodność produktu: jakość, ilość i wymiary. W przypadku niezgodności należy niezwłocznie zgłosić ten fakt sprzedawcy.

Prior to installation check all elements of the set: finish quality, quantity, dimensions. In case of any issues please contact your supplier.

Kaseta wymierzana jest od gotowej podłogi. Przed montażem wykonaj wszystkie potrzebne operacje (np. bruzdowanie, obróbkę nadproża itp.)

The cassette is measured from the finished floor. Perform all necessary operations (e.g. furrowing, lintel treatment, etc.) before installation.

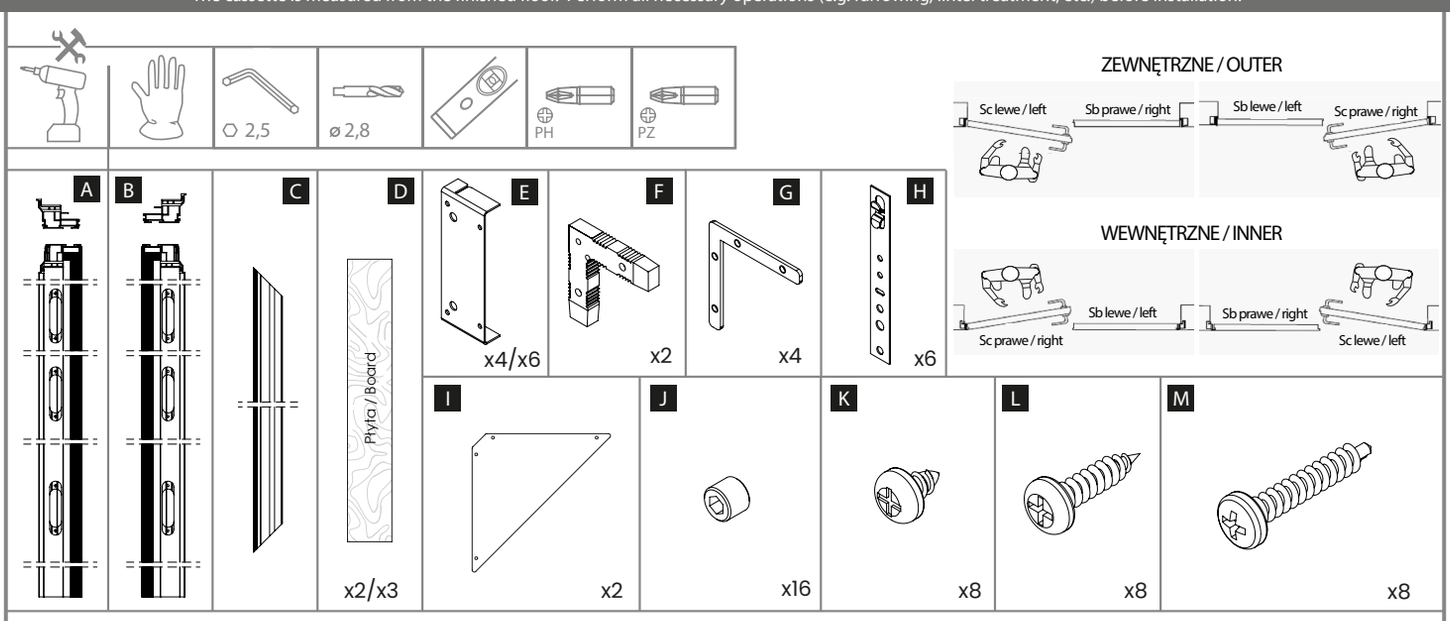

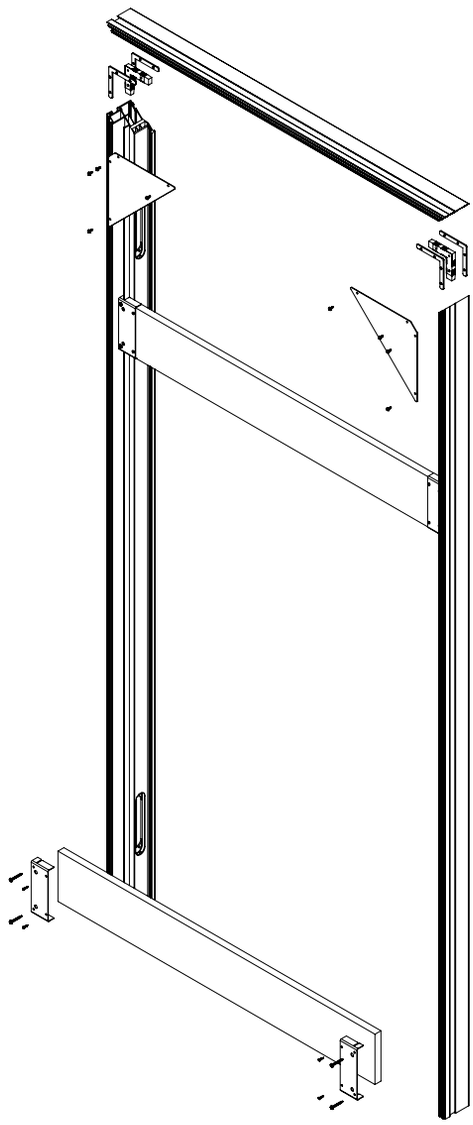

Producent zastrzega sobie prawo dokonywania zmian wymiarów, kolorów, opisów we wszystkich produktach bez wcześniejszego zawiadomienia i podania przyczyny.

Producer has the rights to change the dimensions, colors, instructions in all products without any notice.

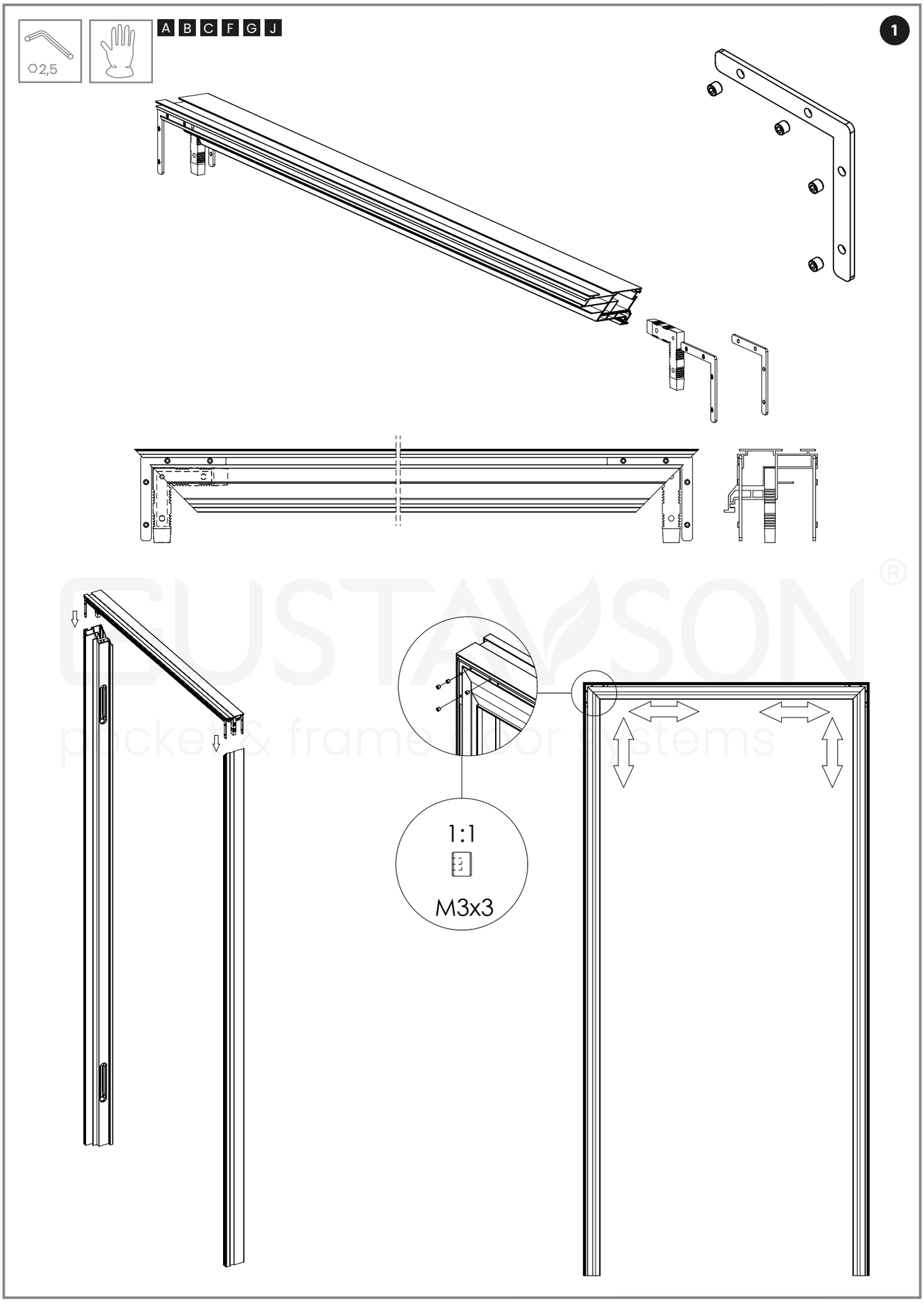

GUSTAVSON®
pocket & frame door systems

Laguna interior technology

Producent zastrzega sobie prawo dokonywania zmian wymiarów, kolorów, opisów we wszystkich produktach bez wcześniejszego zawiadomienia i podania przyczyny.

Producer has the rights to change the dimensions, colors, instructions in all products without any notice.

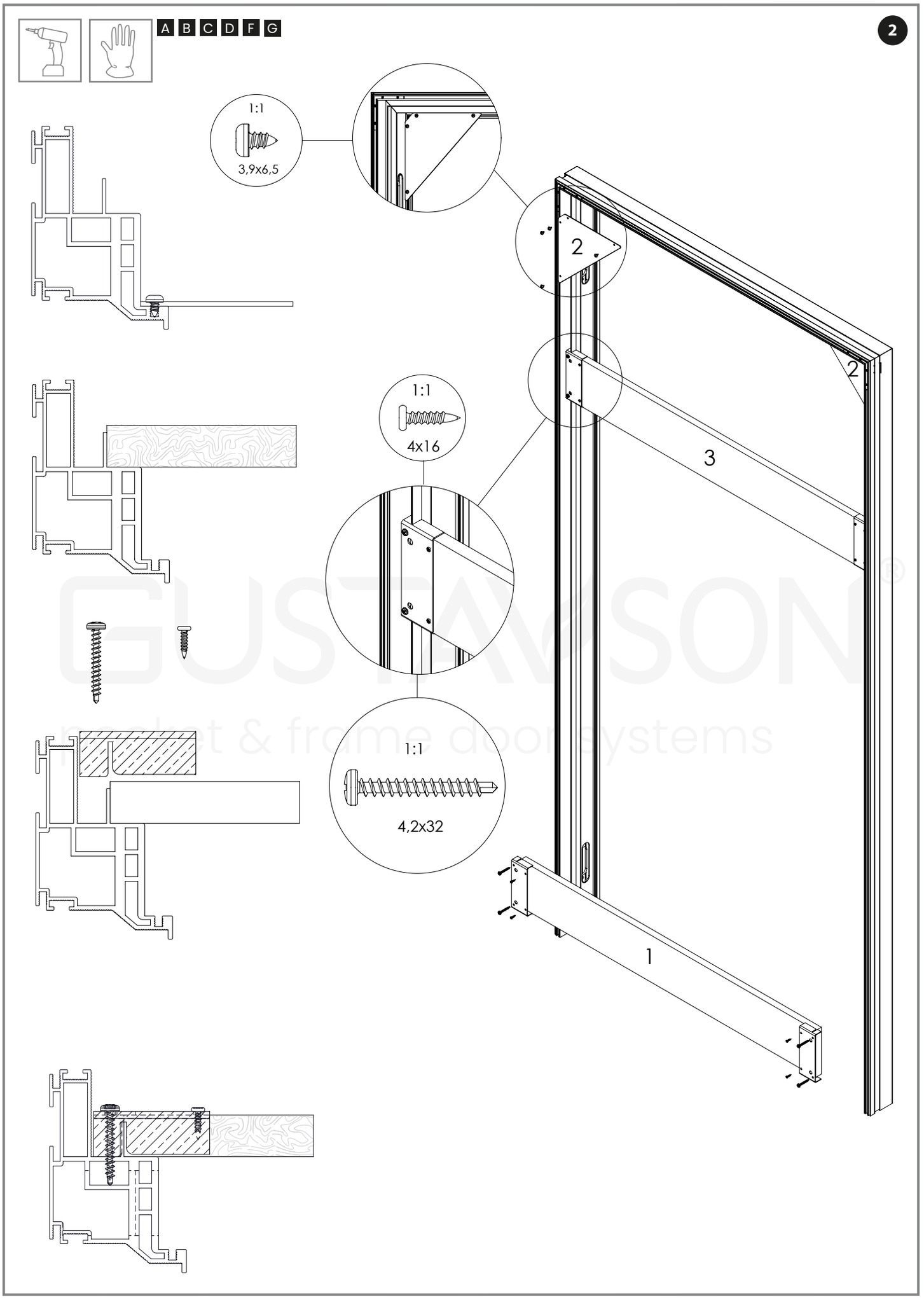

GUSTAWSON®
pocket & frame door systems

Producent zastrzega sobie prawo dokonywania zmian wymiarów, kolorów, opisów we wszystkich produktach bez wcześniejszego zawiadomienia i podania przyczyny.
Producer has the rights to change the dimensions, colors, instructions in all products without any notice.

Montaż Ściana karton-gips
Montage plasterboard wall

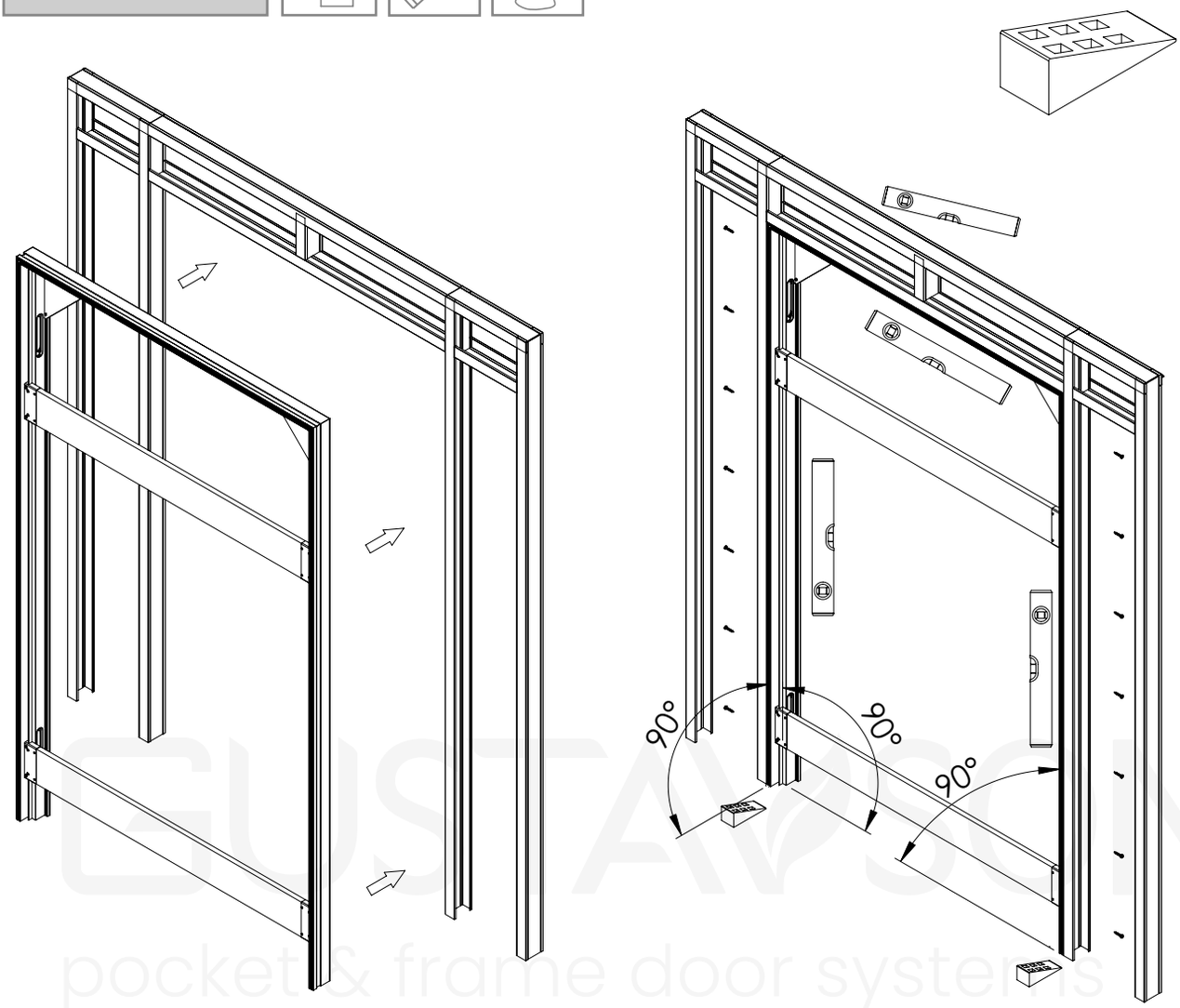

Wysokość ościeżnicy jest wymiarem do gotowej podłogi.
The height of the frame is the dimension of the finished floor.

GUSTAVSON®
pocket & frame door systems

Dla odpowiedniego montażu ościeżnicy w gotowej konstrukcji z profili G-K zalecamy użycie klinów. / For proper installation of the door frame in a finished structure made of plasterboard profiles, we recommend using wedges.

2

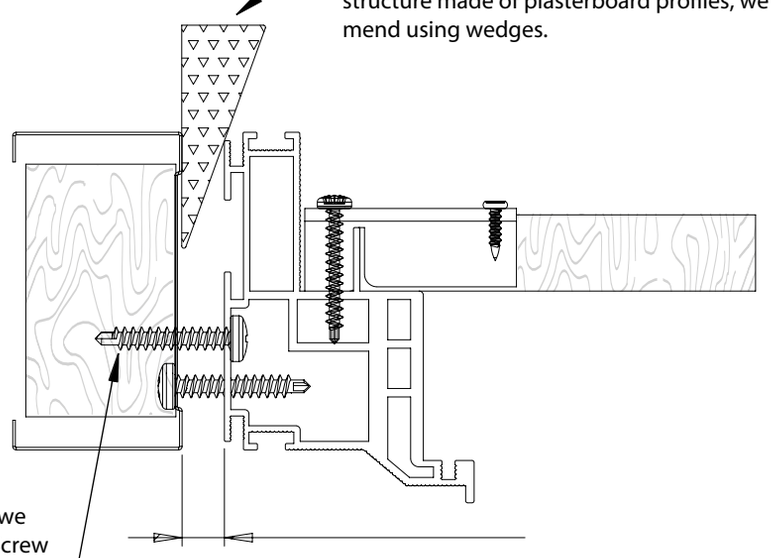

W otworach zawiasowych wkręcić dodatkowe wkręty dla wzmocnienia przy zawiasach. / Screw additional screws into the hinge holes to reinforce the hinges.

luz montażowy 10 mm / mounting clearance 10 mm

Laguna interior technology

Producent zastrzega sobie prawo dokonywania zmian wymiarów, kolorów, opisów we wszystkich produktach bez wcześniejszego zawiadomienia i podania przyczyny.

Producer has the rights to change the dimensions, colors, instructions in all products without any notice.

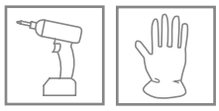

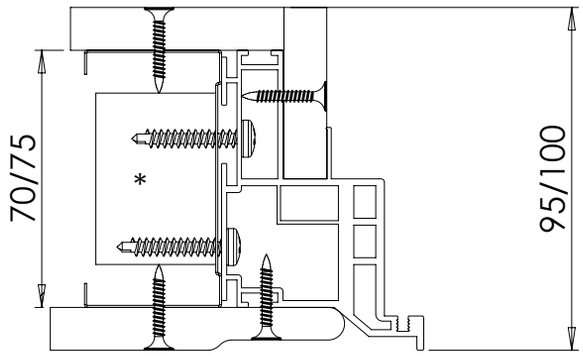

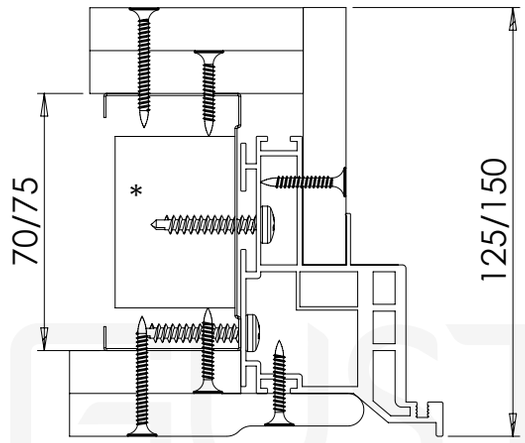

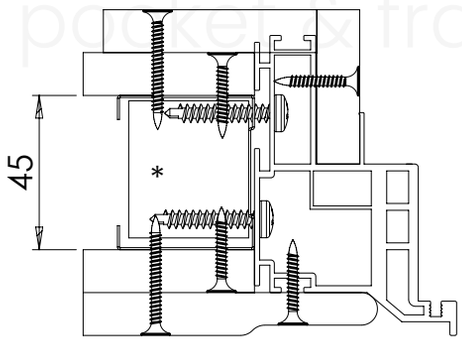

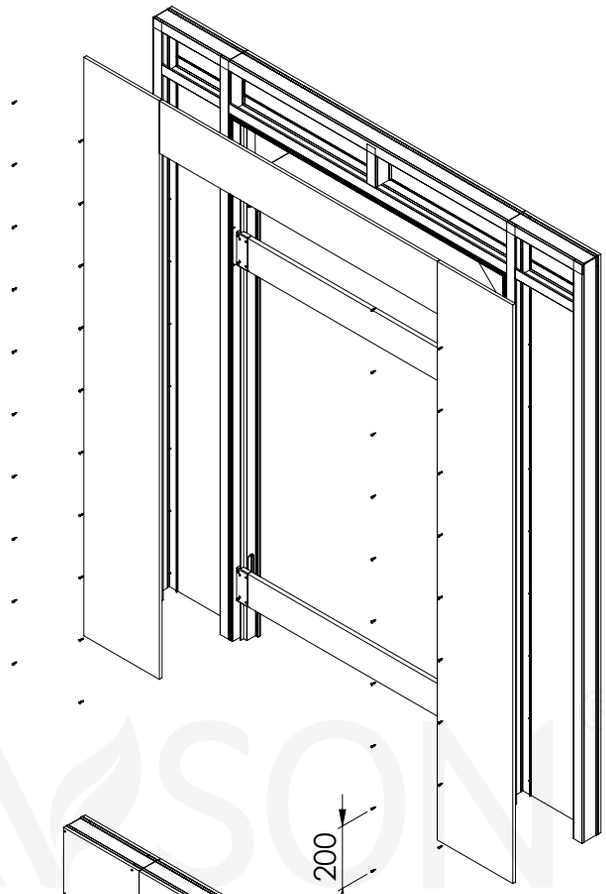

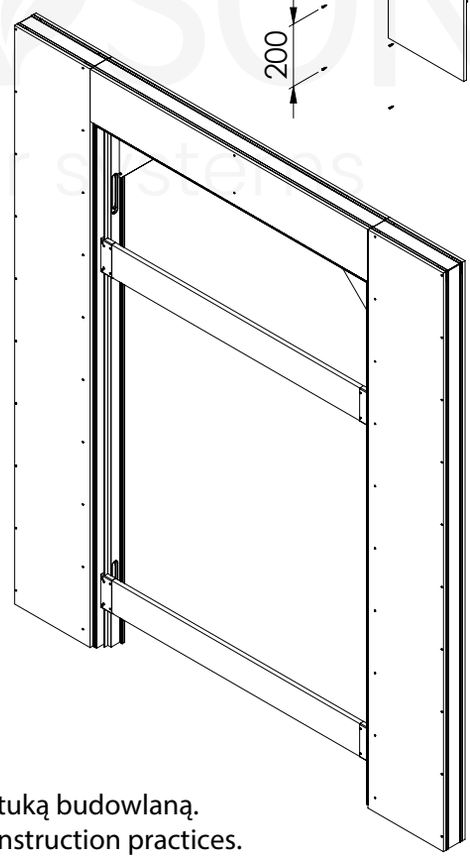

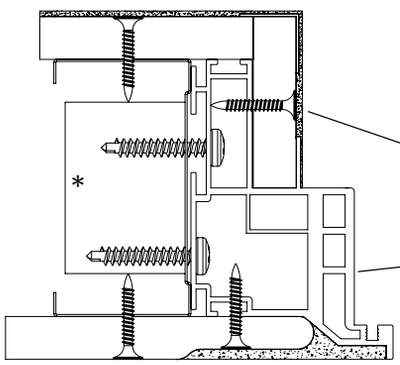

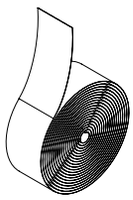

Szpachlowanie zgodne ze sztuką budowlaną.
Filling in accordance with construction practices.

Usunąć folię ochronną z profili.
Profil można malować farbami ściennymi.
Remove the protective film from the profiles.
The profile can be painted with wall paints.

GUSTAVSON®
pocket & frame door systems

Producent zastrzega sobie prawo dokonywania zmian wymiarów, kolorów, opisów we wszystkich produktach bez wcześniejszego zawiadomienia i podania przyczyny.
Producer has the rights to change the dimensions, colors, instructions in all products without any notice.

Montaż ściana murowana
Brick wall assembly

W przypadku różnego rodzaju podłóg
zalecane jest użycie klinów w celu uniesienia ościeżnicy.
Use the wedges to lift the frame
in the case of various types of floors.

5

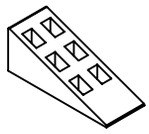

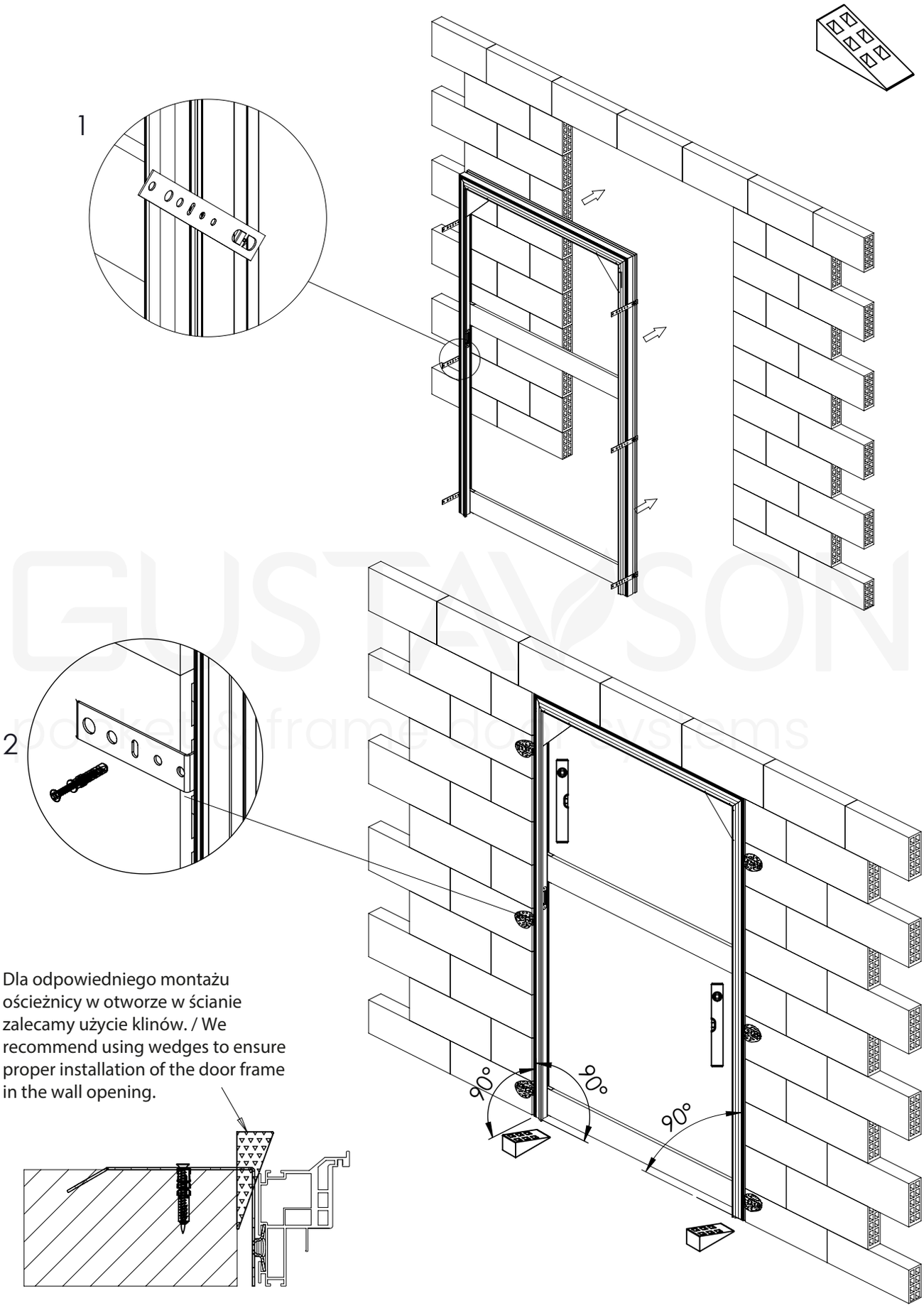

Dla odpowiedniego montażu ościeżnicy w otworze w ścianie zalecamy użycie klinów. / We recommend using wedges to ensure proper installation of the door frame in the wall opening.

GUSTAVSON®
pocket frame door systems

Laguna interior technology

Producent zastrzega sobie prawo dokonywania zmian wymiarów, kolorów, opisów we wszystkich produktach bez wcześniejszego zawiadomienia i podania przyczyny.

Producer has the rights to change the dimensions, colors, instructions in all products without any notice.

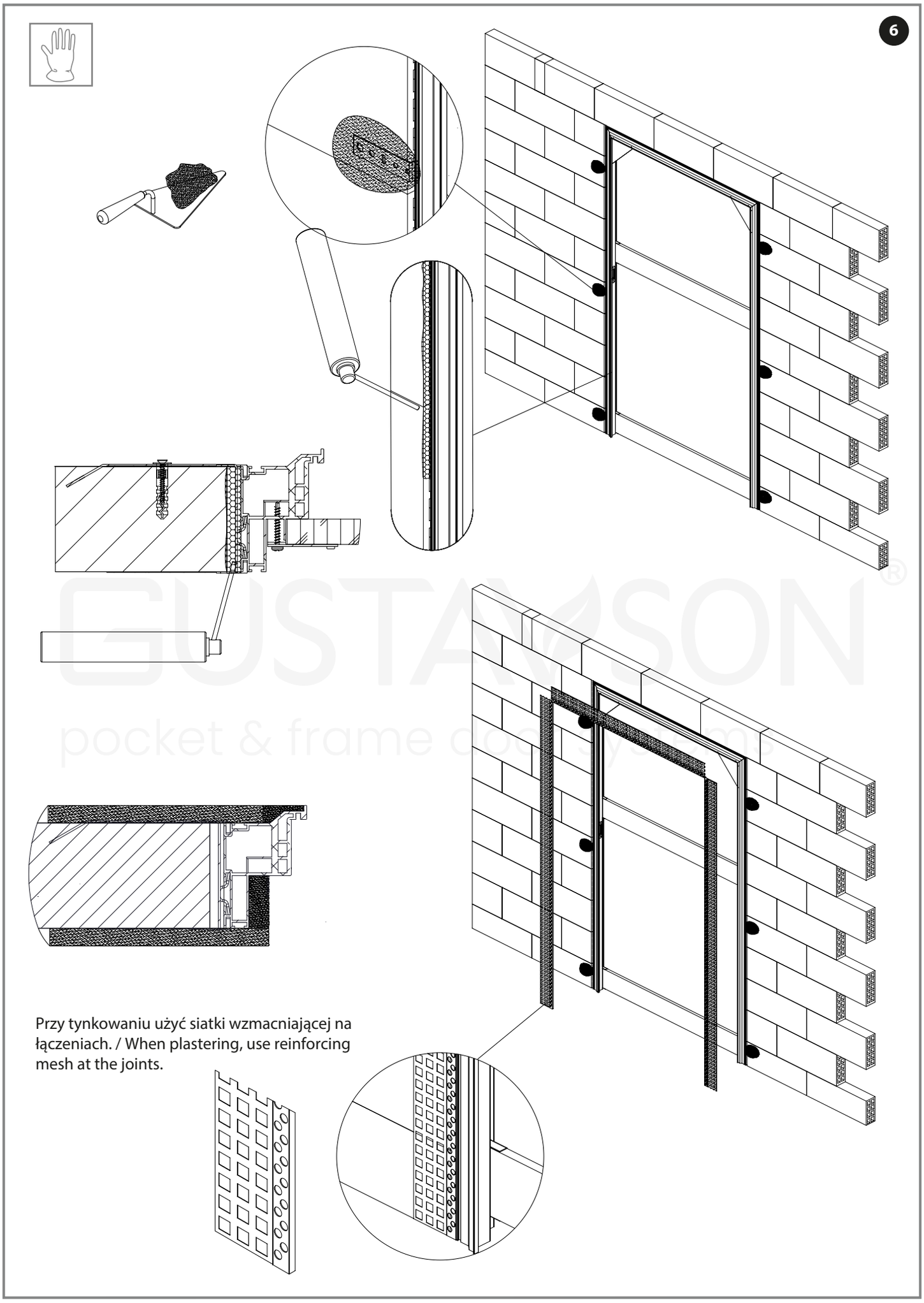

GUSTAMSON®
pocket & frame door systems

Producent zastrzega sobie prawo dokonywania zmian wymiarów, kolorów, opisów we wszystkich produktach bez wcześniejszego zawiadomienia i podania przyczyny.
Producer has the rights to change the dimensions, colors, instructions in all products without any notice.

Usunąć podpórki /
Remove the supports

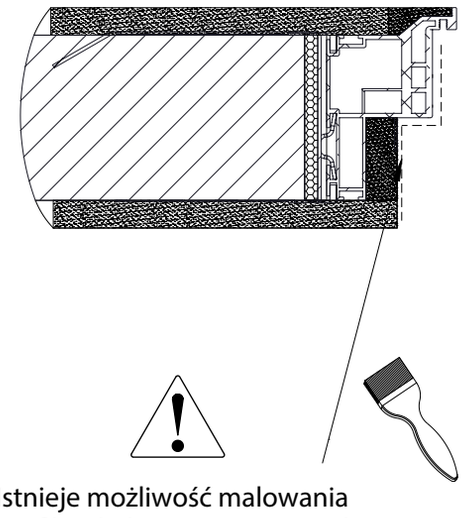

Istnieje możliwość malowania profili w kolorze ścian, nie malować sekcji na uszczelkę. / It is possible to paint the profiles in the same colour as the walls, but do not paint the seal section.

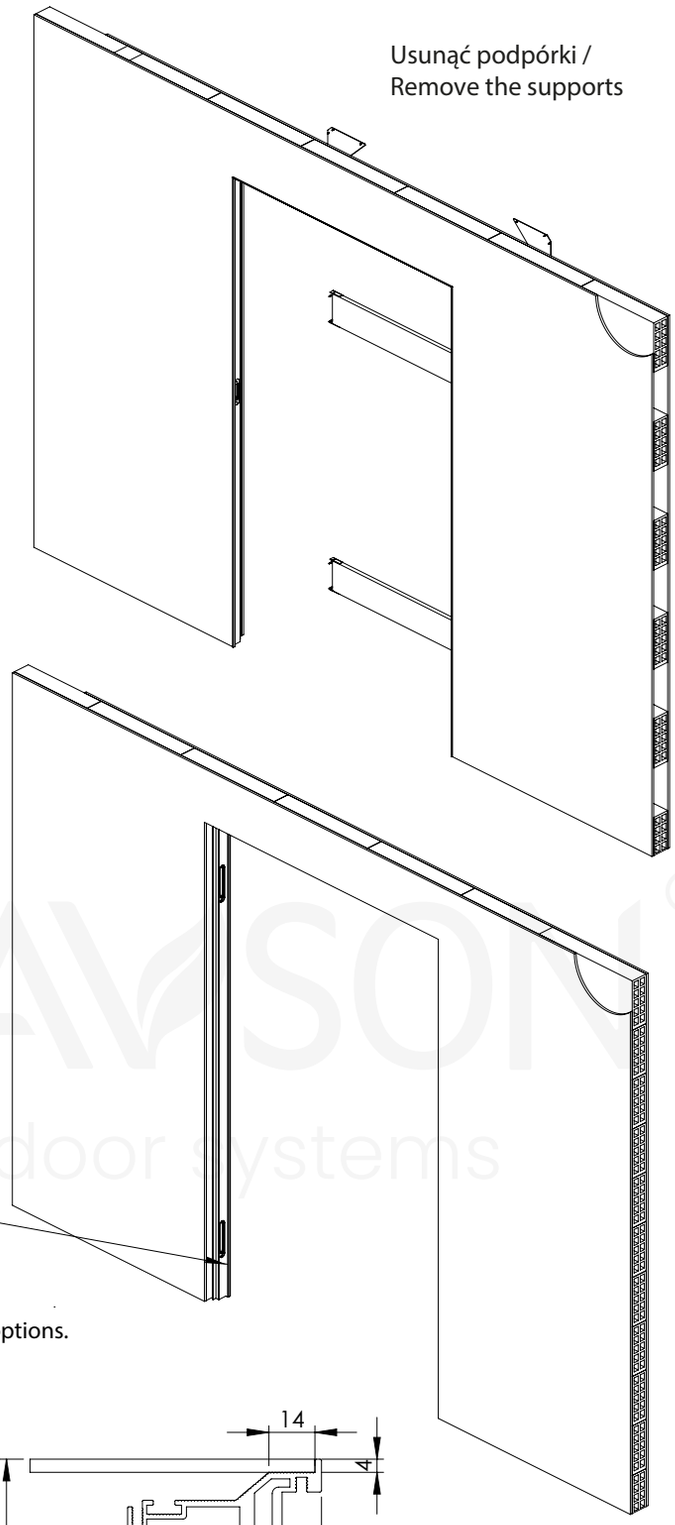

Usunąć folię ochronną z profili. Profile pokryte są białą farbą podkładową. / Remove the protective film from the profiles. The profiles are coated with white primer.

GUSTAVSON®
pocket & frame door systems

Opcje wykończenia powierzchni licującej. / Facing surface finish options.

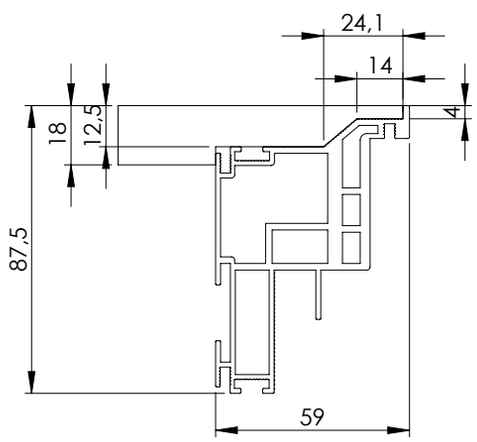

Wykończenie powierzchni ściany frezowaną płytą 18mm.
/ Wall surface finished with 18 mm milled board.

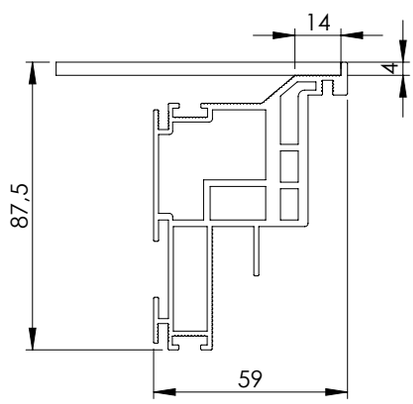

Wykończenie powierzchni ściany Lustro, Lakobel, Spiek - 4 mm.
/ Wall surface finish: Mirror, Lakobel, Sintered - 4 mm.

Zaleca się postępowanie zgodnie z niniejszą instrukcją przy użyciu odpowiednich narzędzi, zgodnych ze wskazaniami. W przypadku elementów, których powierzchnia może być ostra należy stosować środki ochrony indywidualnej oraz zabezpieczenie obszaru pracy. Firma Laguna Fabryka Okuć uchyla się od odpowiedzialności za działania wynikające z postępowania niezgodnego z niniejszą instrukcją.

It is recommended that you follow these instructions using the appropriate tools as indicated. In the case of elements whose surface can be sharp, use personal protective equipment and work area protection. The company Laguna Hardware Factory refrains from liability for actions resulting from conduct incompatible with this instruction.

Laguna interior technology

Producent zastrzega sobie prawo dokonywania zmian wymiarów, kolorów, opisów we wszystkich produktach bez wcześniejszego zawiadomienia i podania przyczyny.

Producer has the rights to change the dimensions, colors, instructions in all products without any notice.