GUSTAVSON®

pocket & frame door systems

Producent zastrzega sobie prawo dokonywania zmian wymiarów, kolorów, opisów we wszystkich produktach bez wcześniejszego zawiadomienia i podania przyczyny.

Producer has the rights to change the dimensions, colors, instructions in all products without any notice.

# VISIO PANEL

## ZEWNĘTRZNE Z BELKĄ

60 kg

MONTAŻ OD GOTOWEJ PODŁOGI

MOUNTING ON FINSHED FLOOR L EVEL

GRUBOŚĆ DRZWI
DOOR THICKNESS
50 mm

Przed montażem sprawdź zgodność produktu: jakość, ilość i wymiary. W przypadku niezgodności należy niezwłocznie zgłosić ten fakt sprzedawcy.

Prior to installation check all elements of the set: finish quality, quantity, dimensions. In case of any issues please contact your supplier.

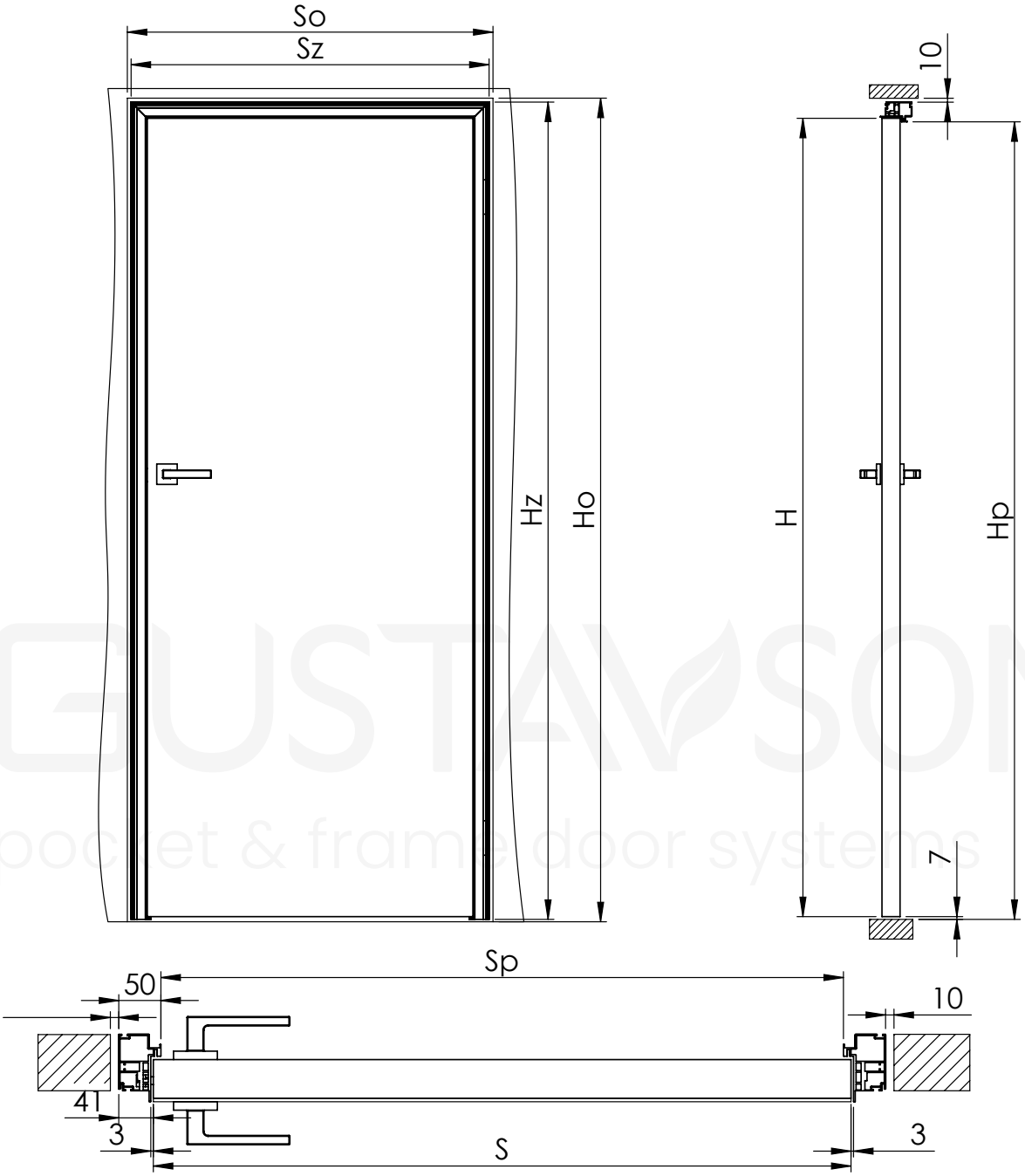


| | | | | | | | |
|---|---|---|---|---|---|---|---|
| S | Szerokość skrzydła drzwi [mm] / Door leaf width [mm] | 618 | 718 | 818 | 918 | 1018 | S=Sp+18 |
| H | Wysokość skrzydła drzwi [mm] / Door leaf height [mm] | 2020 | 2020 | 2020 | 2020 | 2020 | H=Hp-2 |
| Sz | Szerokość zewnętrzna ościeżnicy [mm] / External width of the frame [mm] | 700 | 800 | 900 | 1000 | 1100 | Sz=S+82 |
| Hz | Wysokość zewnętrzna ościeżnicy [mm] / External height of the frame [mm] | 2068 | 2068 | 2068 | 2068 | 2068 | Hz=H+48 |
| Sp | Szerokość zewnętrzna światła przejścia [mm] / External clear passage width [mm] | 600 | 700 | 800 | 900 | 1000 | Sp=S-18 |
| Hp | Wysokość zewnętrzna światła przejścia [mm] / External clear passage height [mm] | 2018 | 2018 | 2018 | 2018 | 2018 | Hp=H+2 |
| So | Szerokość otworu w ścianie [mm] / Wall opening width [mm] | 720 | 820 | 920 | 1020 | 1120 | So=Sz+20 |
| Ho | Wysokość otworu w ścianie [mm] / Wall openinng height [mm] | 2078 | 2078 | 2078 | 2078 | 2078 | Ho=Hz+10 |



Laguna interior technology

Producent zastrzega sobie prawo dokonywania zmian wymiarów, kolorów, opisów we wszystkich produktach bez wcześniejszego zawiadomienia i podania przyczyny.

Producer has the rights to change the dimensions, colors, instructions in all products without any notice.

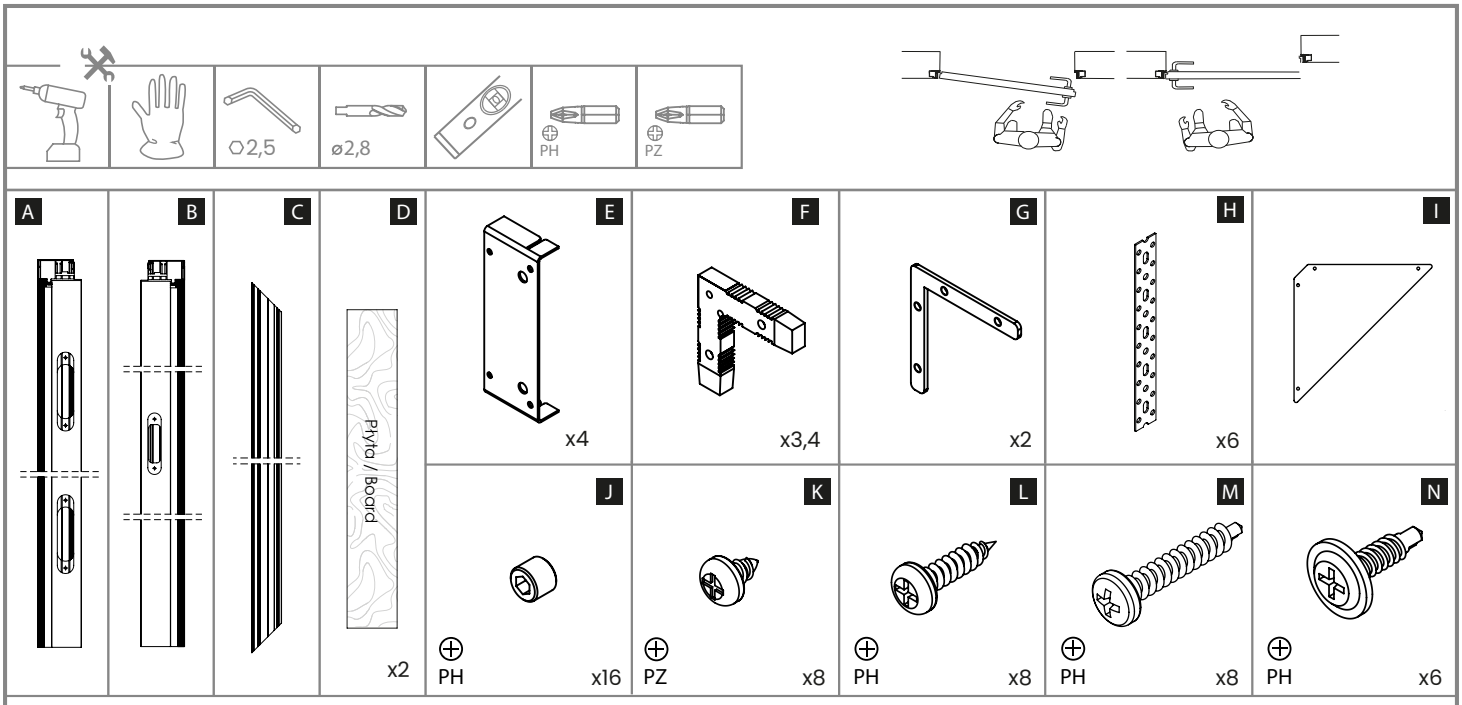


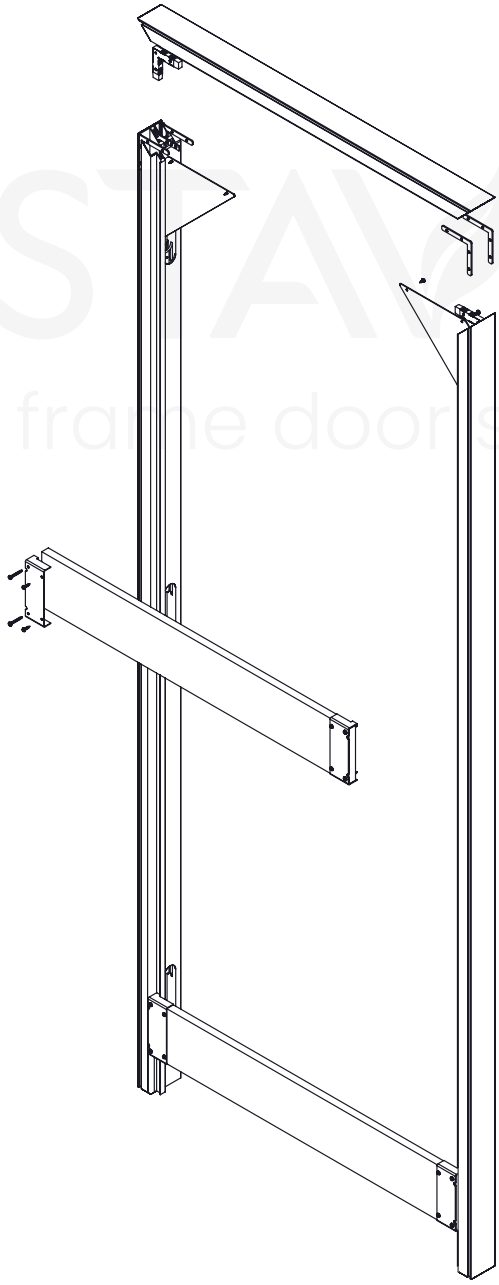

GUSTAWSON®
pocket & frame door systems

Producent zastrzega sobie prawo dokonywania zmian wymiarów, kolorów, opisów we wszystkich produktach bez wcześniejszego zawiadomienia i podania przyczyny.
Producer has the rights to change the dimensions, colors, instructions in all products without any notice.

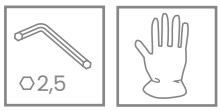


A B C F G J

1

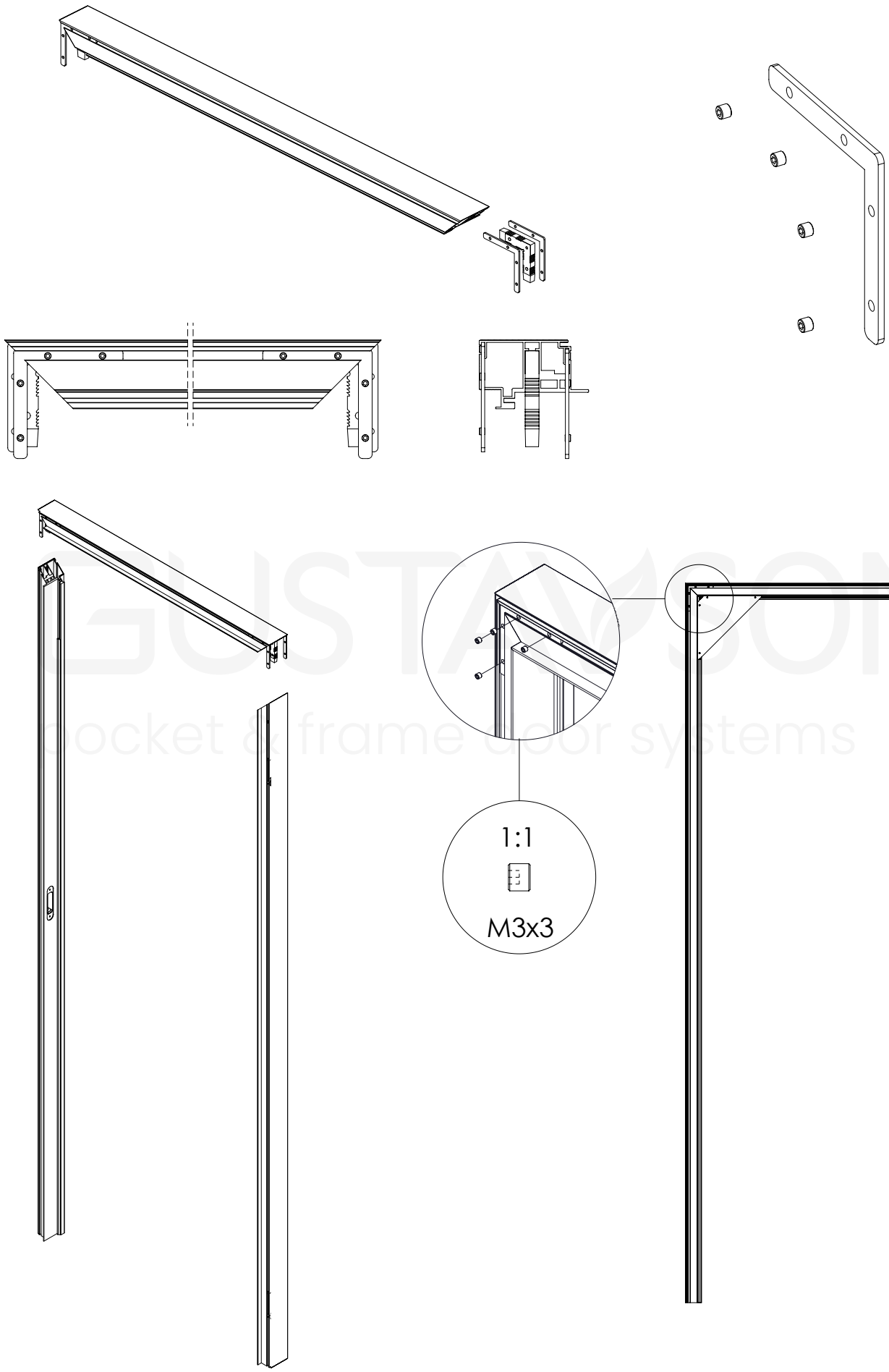


GUSTAVSON®
pocket & frame door systems



Laguna® interior technology

Producent zastrzega sobie prawo dokonywania zmian wymiarów, kolorów, opisów we wszystkich produktach bez wcześniejszego zawiadomienia i podania przyczyny.

Producer has the rights to change the dimensions, colors, instructions in all products without any notice.

D E I K L M

2

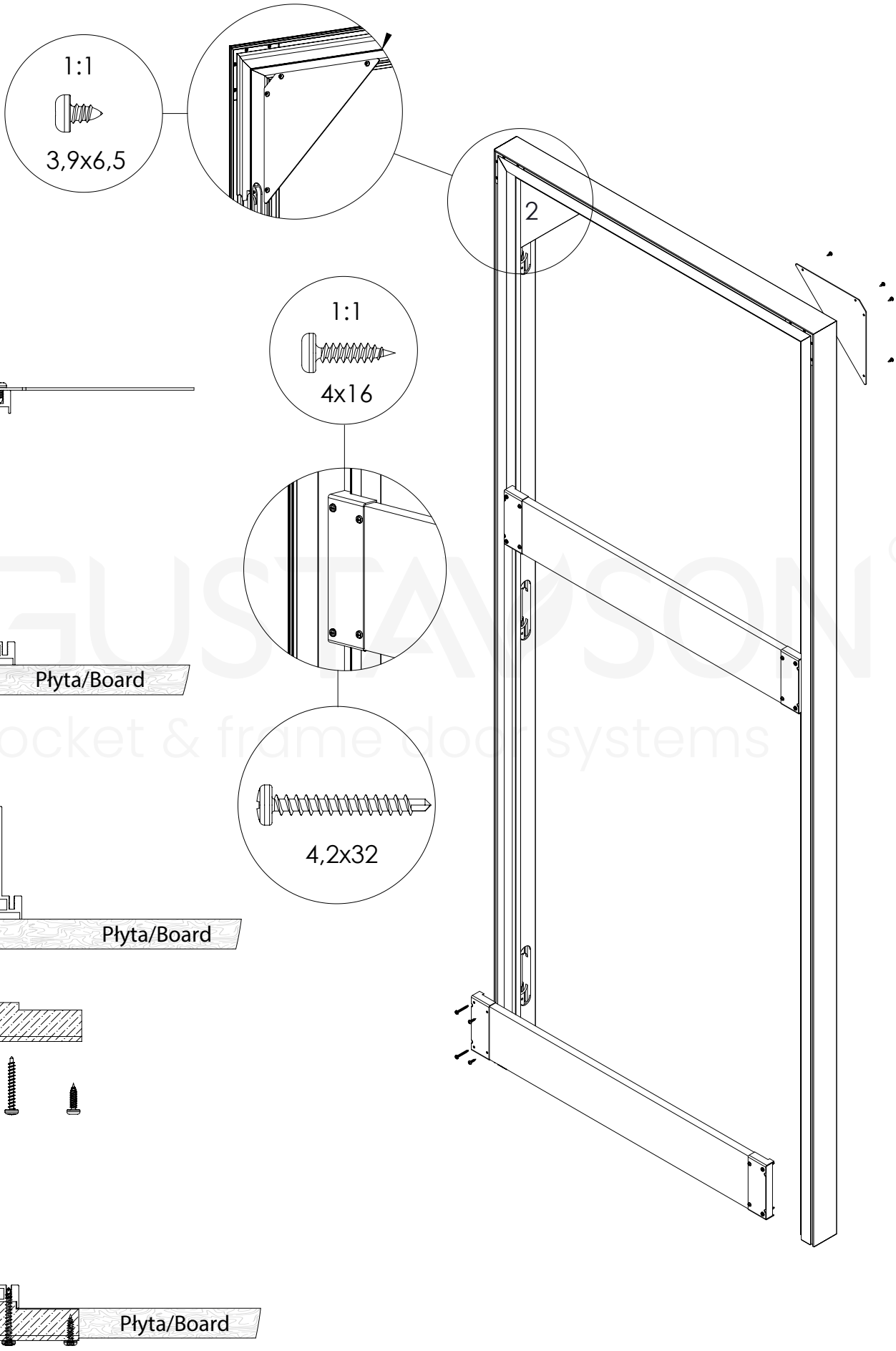


GUSTAVSON®
pocket & frame door systems

Producent zastrzega sobie prawo dokonywania zmian wymiarów, kolorów, opisów we wszystkich produktach bez wcześniejszego zawiadomienia i podania przyczyny.
Producer has the rights to change the dimensions, colors, instructions in all products without any notice.

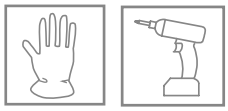

3

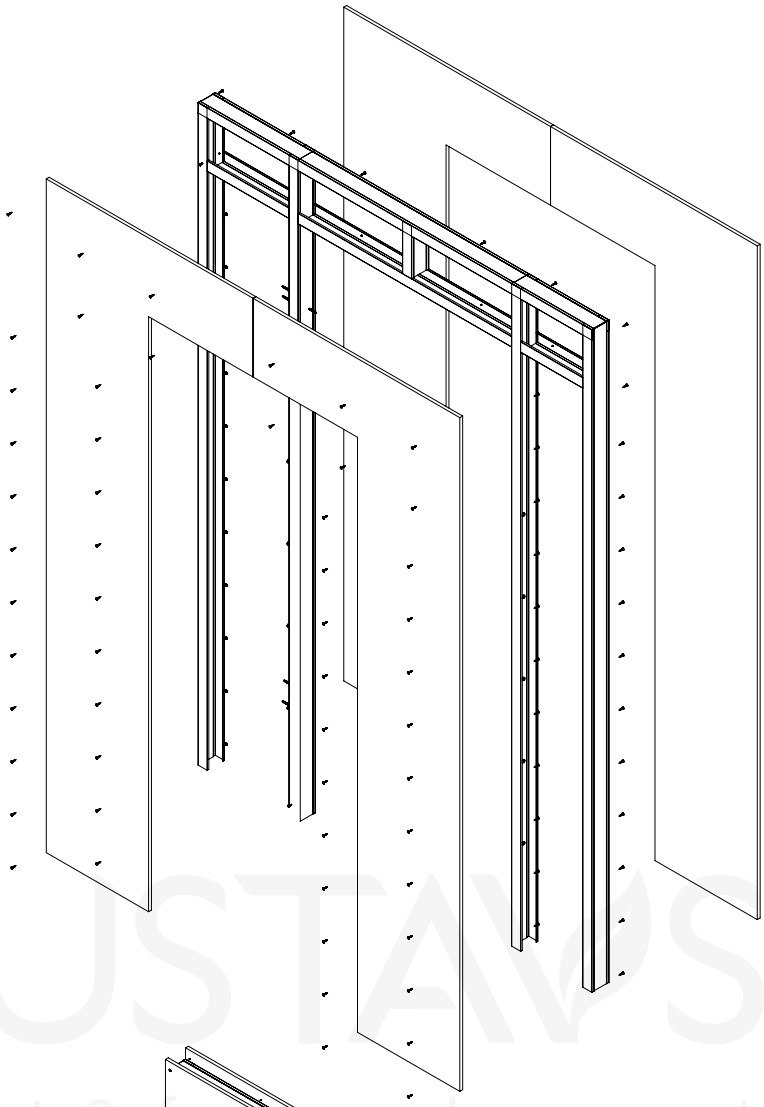

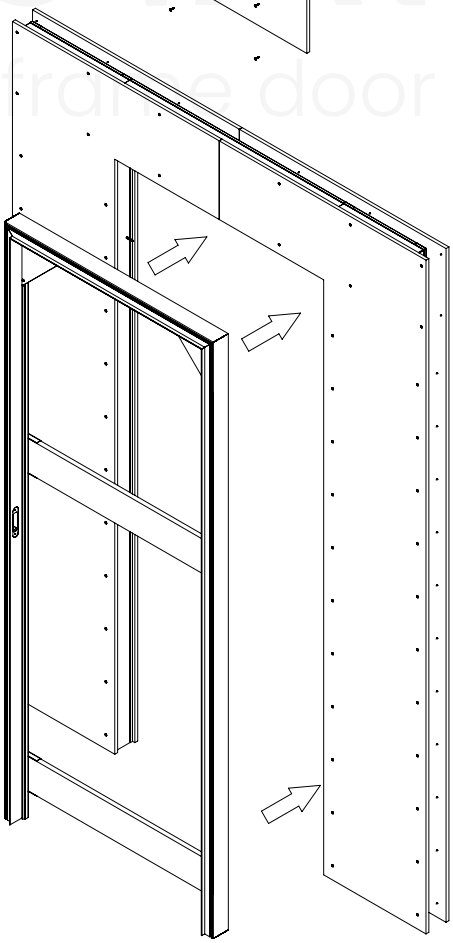

GUSTAVSON®
pocket & frame door systems



Laguna® interior technology

Producent zastrzega sobie prawo dokonywania zmian wymiarów, kolorów, opisów we wszystkich produktach bez wcześniejszego zawiadomienia i podania przyczyny.

Producer has the rights to change the dimensions, colors, instructions in all products without any notice.

## Montaż Ściana karton-gips
## Montage Stud Wall

W przypadku różnego rodzaju podłóg
zalecane jest użycie klinów w celu uniesienia ościeżnicy.
Use the wedges to lift the frame
in the case of various types of floors.

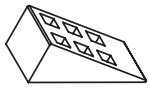

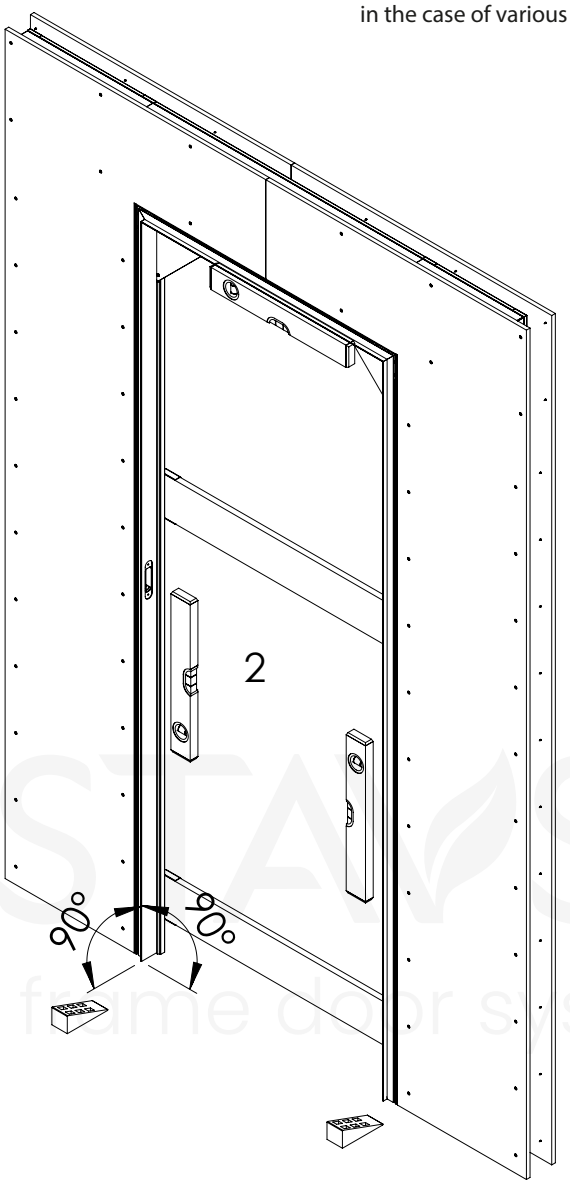


Wysokość ościeżnicy jest wymiarem do gotowej podłogi.
The height of the frame is the dimension of the finished floor.

GUSTAWSON®
pocket & frame door systems

Dla odpowiedniego montażu ościeżnicy w gotowej konstrukcji G-K zalecamy użycie klinów.
We recommend the use of wedges for proper installation of the frame in a pre-fabricated plasterboard construction.

W otworach zawiasowch wkręcić dodatkowe wkręty dla wzmocnienia przy zawiasach.
In the hinge holes screw additional screws for reinforcment at the hinges.

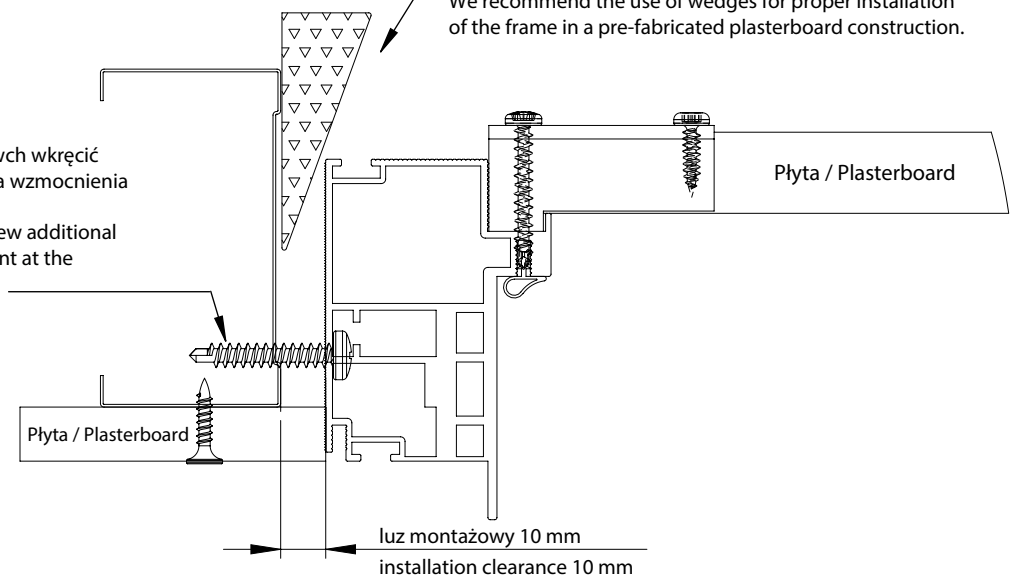


Producent zastrzega sobie prawo dokonywania zmian wymiarów, kolorów, opisów we wszystkich produktach bez wcześniejszego zawiadomienia i podania przyczyny.
Producer has the rights to change the dimensions, colors, instructions in all products without any notice.

## Montaż Ściana murowana
## Montage Solid Wall

W przypadku różnego rodzaju podłóg zalecane jest użycie klinów w celu uniesienia ościeżnicy.
Use the wedges to lift the frame in the case of various types of floors.

1

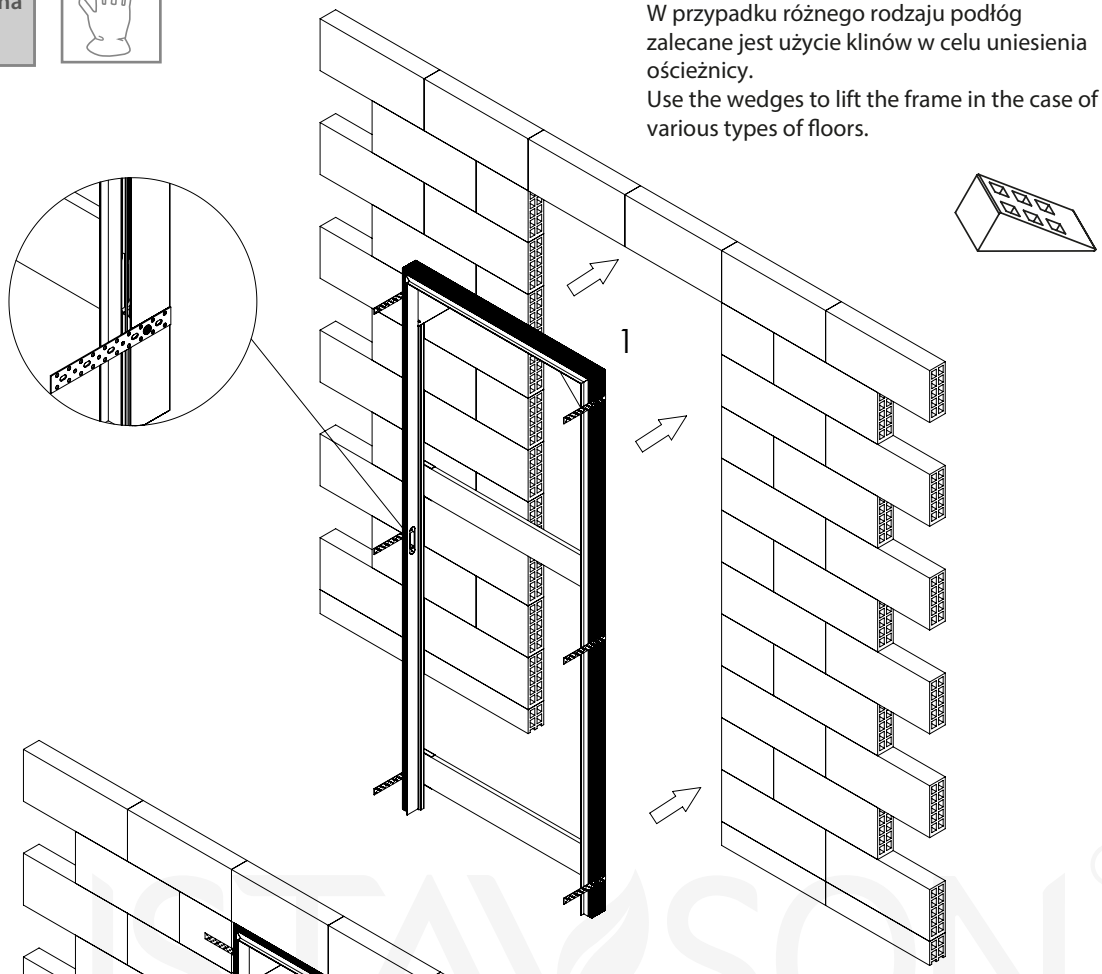


2

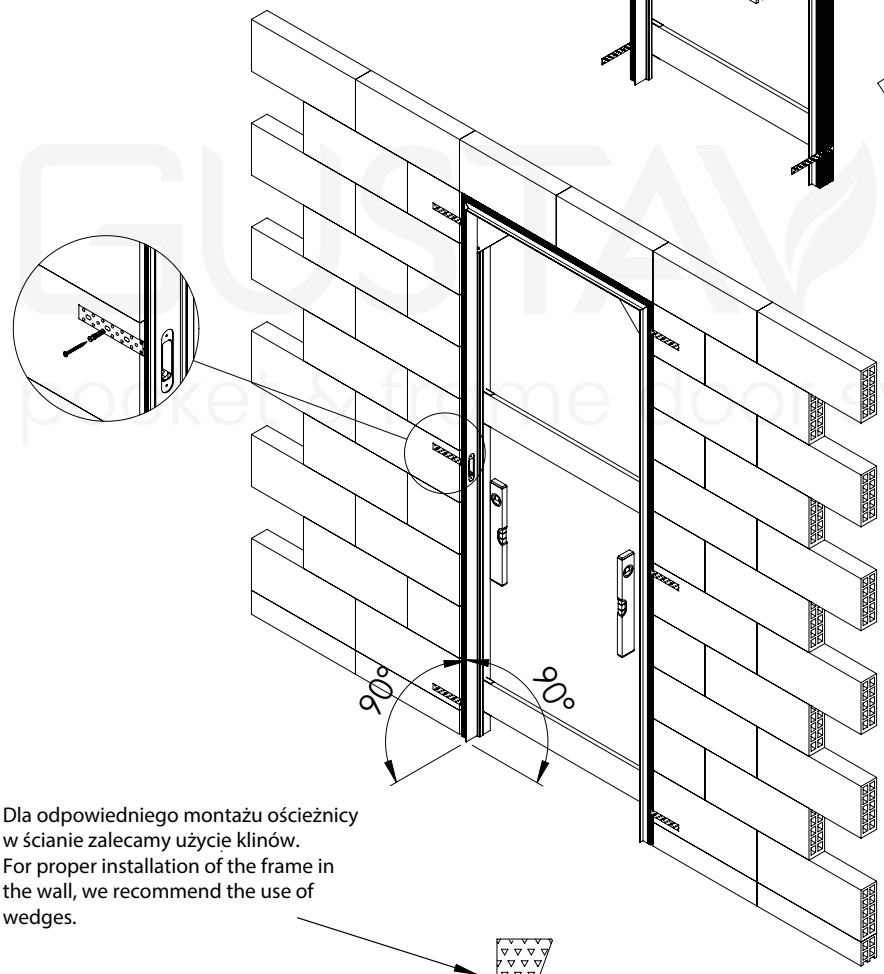


Dla odpowiedniego montażu ościeżnicy w ścianie zalecamy użycie klinów.
For proper installation of the frame in the wall, we recommend the use of wedges.

2

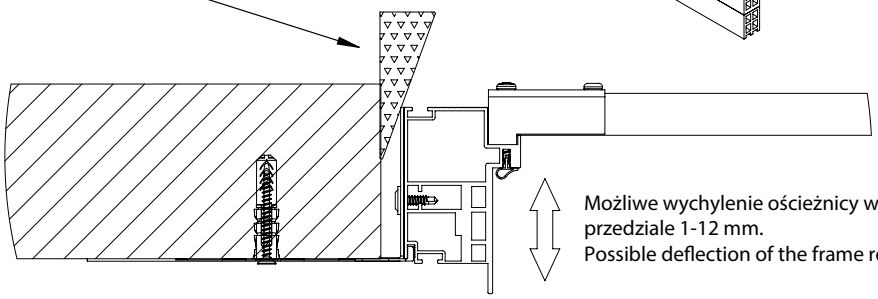

Możliwe wychylenie ościeżnicy względem powierzchni ściany w przedziale 1-12 mm.
Possible deflection of the frame relative to the wall surface of 1-12 mm.

GUSTAVSON®
pocket & frame door systems



Laguna interior technology
Producent zastrzega sobie prawo dokonywania zmian wymiarów, kolorów, opisów we wszystkich produktach bez wcześniejszego zawiadomienia i podania przyczyny.
Producer has the rights to change the dimensions, colors, instructions in all products without any notice.

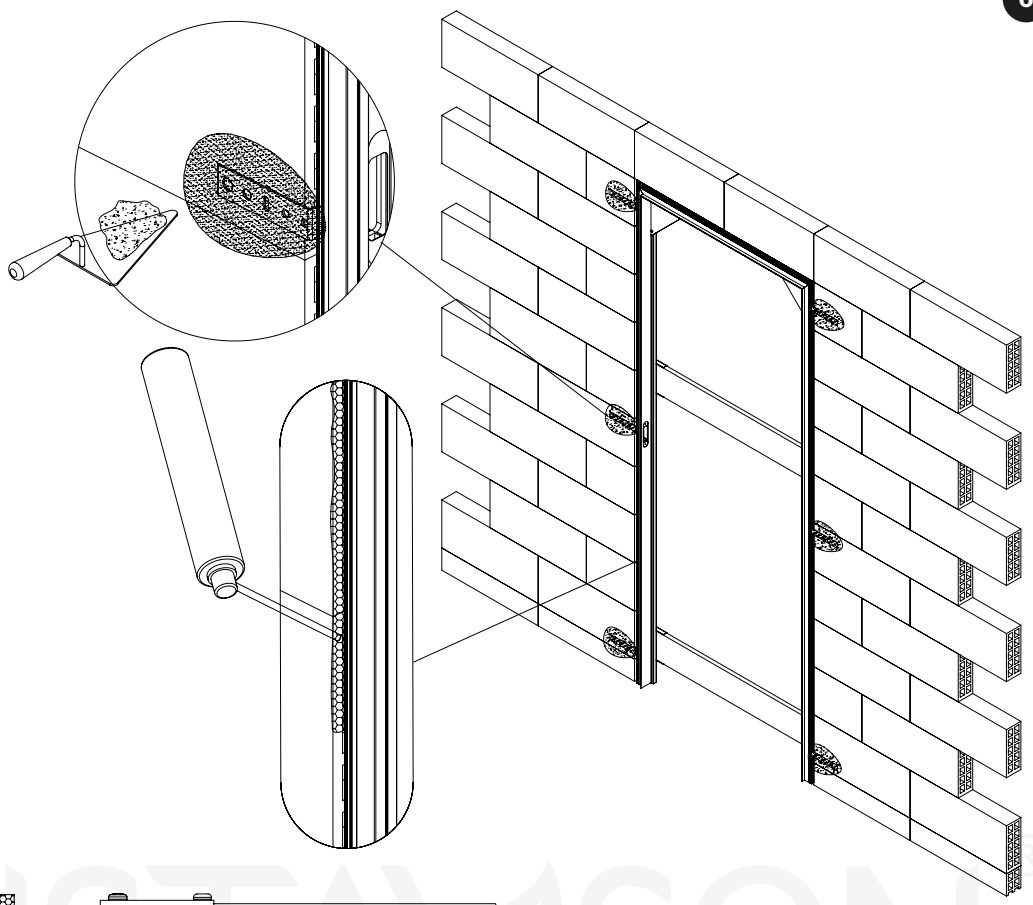

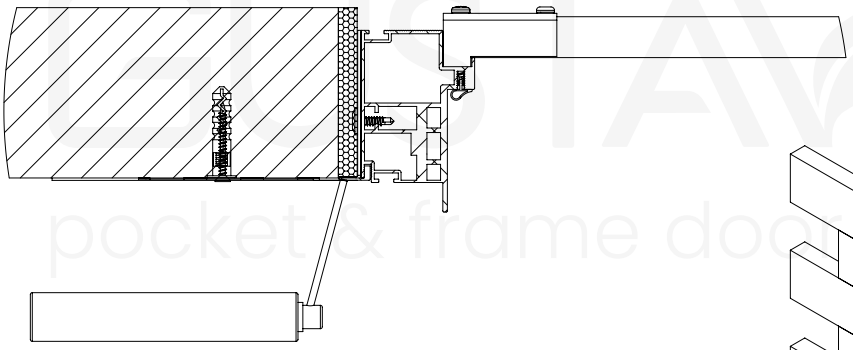

BISTAWSON®
pocket & frame door systems

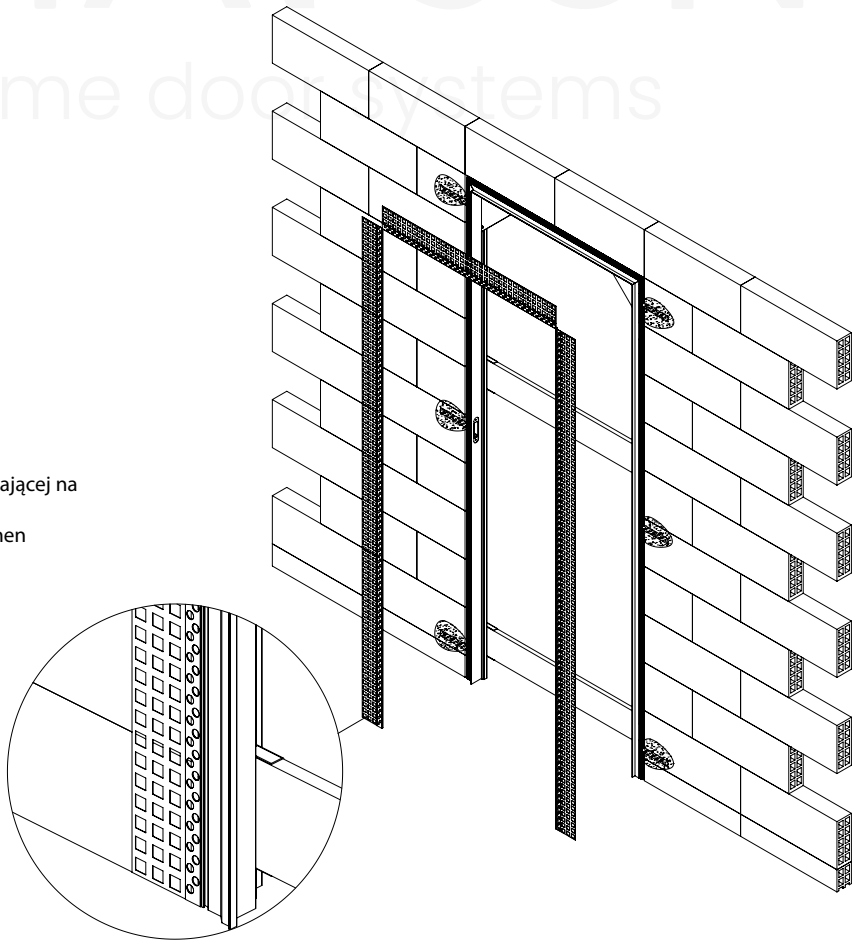

Przy tynkowaniu użyć siatki wzmacniającej na łączeniach.
Use reinforcing mesh at the joints when plastering.

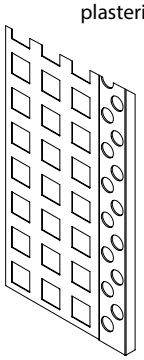

**Montaż paneli na ścianie murowanej lub ścianie z płytami karton-gips.**
**Installation of panels on a masonry or plasterboard wall.**

7

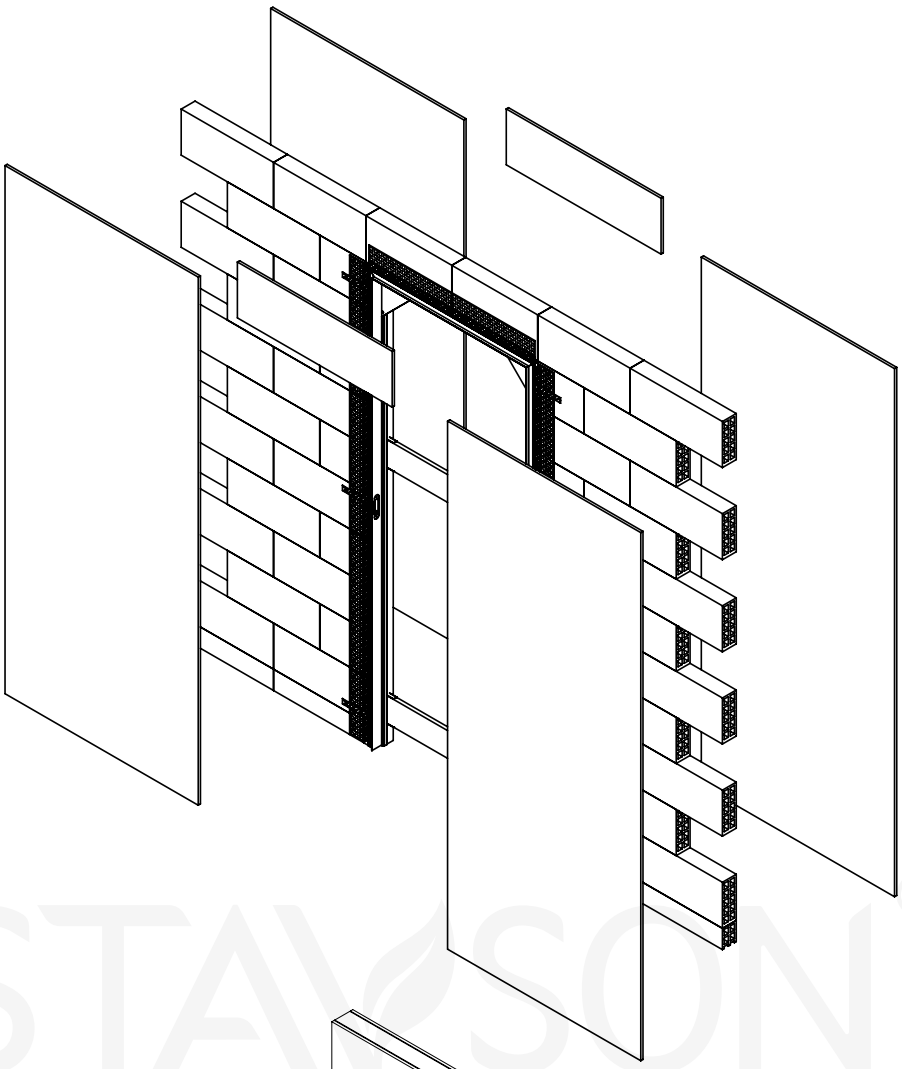

GUSTAVSON®
pocket & frame door systems

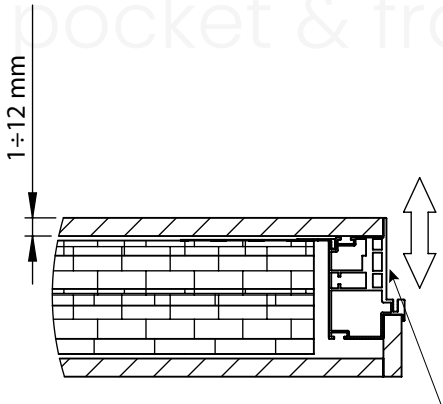


Możliwe zastosowanie paneli o grubości 1-12 mm przez odpowiednie wychylenie ościeżnicy względem powierzchni ściany.
Panels 1-12 mm thick can be used by appropriately tilting the frame relative to the wall surface.

NIE MALOWAĆ SEKCJI NA USZCZELKĘ / DO NOT PAINT THE SECTION ON THE SEAL

Istnieje możliwość malowania profili w dowolnym kolorze.
It is possible to paint profiles in any colour.

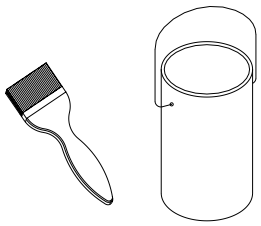

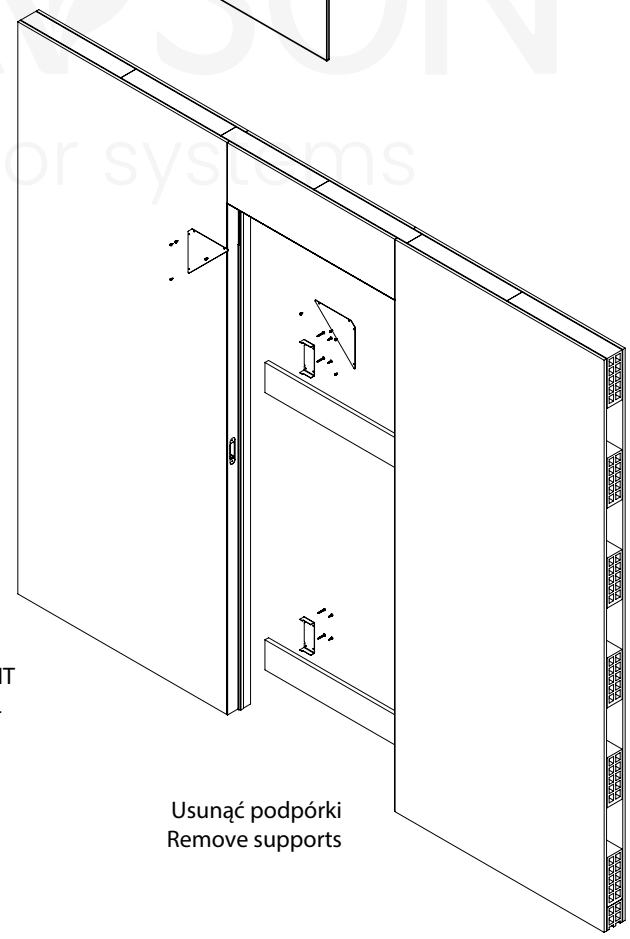

Usunąć podpórki
Remove supports



Laguna interior technology

Producent zastrzega sobie prawo dokonywania zmian wymiarów, kolorów, opisów we wszystkich produktach bez wcześniejszego zawiadomienia i podania przyczyny.
Producer has the rights to change the dimensions, colors, instructions in all products without any notice.