GUSTAVSON®

pocket & frame door systems

Producent zastrzega sobie prawo dokonywania zmian wymiarów, kolorów, opisów we wszystkich produktach bez wcześniejszego zawiadomienia i podania przyczyny.

Producer has the rights to change the dimensions, colors, instructions in all products without any notice.

VISIO PANEL

WEWNĘTRZNE Z BELKĄ I BEZ BELKI

60 kg

MONTAŻ OD GOTOWEJ PODŁOGI

MOUNTING ON FINSHED FLOOR L EVEL

GRUBOŚĆ DRZWI
DOOR THICKNESS
54 mm

Przed montażem sprawdź zgodność produktu: jakość, ilość i wymiary. W przypadku niezgodności należy niezwłocznie zgłosić ten fakt sprzedawcy.

Prior to installation check all elements of the set: finish quality, quantity, dimensions. In case of any issues please contact your supplier.

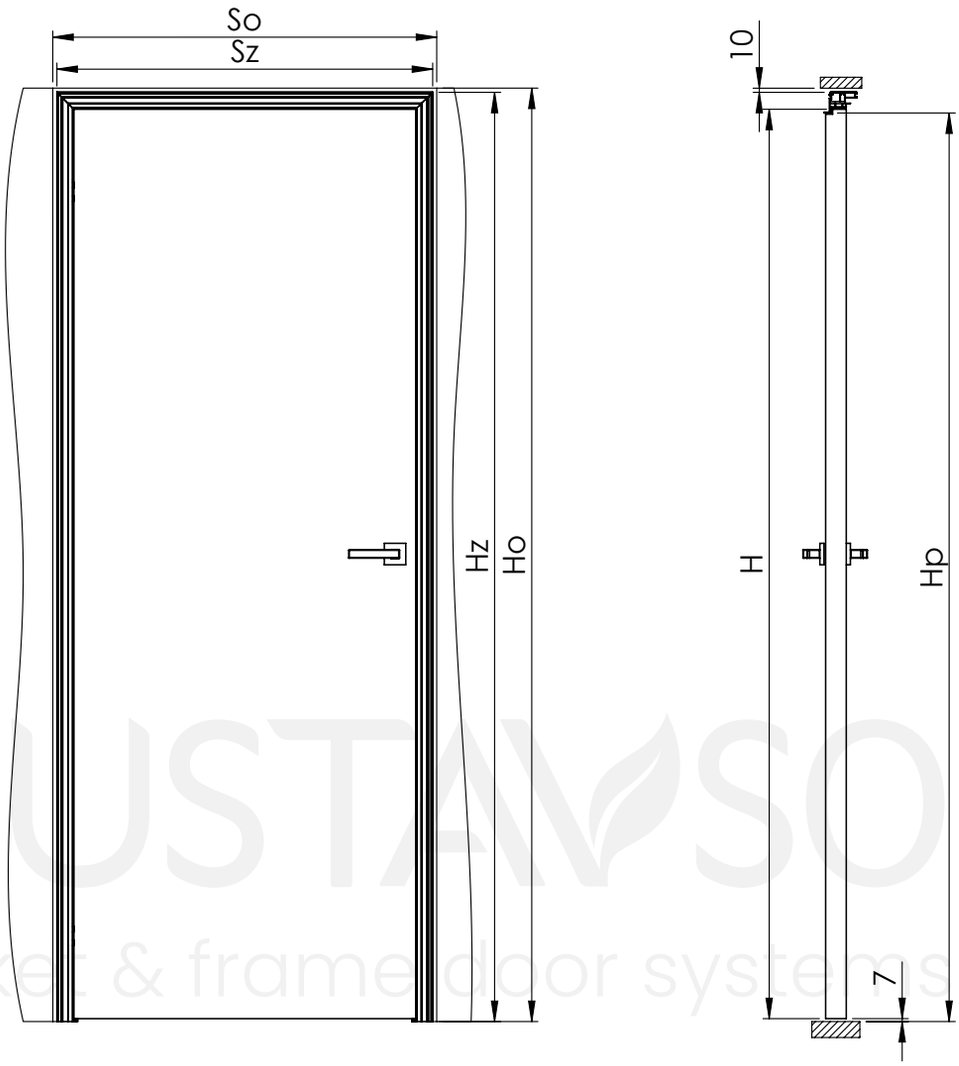

GUSTAWSON®
pocket & frame door systems

S	Szerokość skrzydła drzwi [mm] / Door leaf width [mm]	618	718	818	918	1018	S=Sz-88
H	Wysokość skrzydła drzwi [mm] / Door leaf height [mm]	2032	2032	2032	2032	2032	H=Hz-48
Sz	Szerokość ościeżnicy [mm] / External width of the frame [mm]	700	800	900	1000	1100	Sz=S+88
Hz	Wysokość ościeżnicy [mm] / External height of the frame [mm]	2080	2080	2080	2080	2080	Hz=H+48
Sp	Szerokość światła przejścia [mm] / External clear passage width [mm]	600	700	800	900	1000	Sp=S-18
Hp	Wysokość światła przejścia [mm] / External clear passage height [mm]	2030	2030	2030	2030	2030	Hp=H-2
So	Szerokość otworu w ścianie [mm] / Wall opening width [mm]	720	820	920	1020	1120	So=Sz+20
Ho	Wysokość otworu w ścianie [mm] / Wall openinng height [mm]	2100	2100	2100	2100	2100	Ho=Hz+10

Laguna interior technology

Producent zastrzega sobie prawo dokonywania zmian wymiarów, kolorów, opisów we wszystkich produktach bez wcześniejszego zawiadomienia i podania przyczyny.

Producer has the rights to change the dimensions, colors, instructions in all products without any notice.

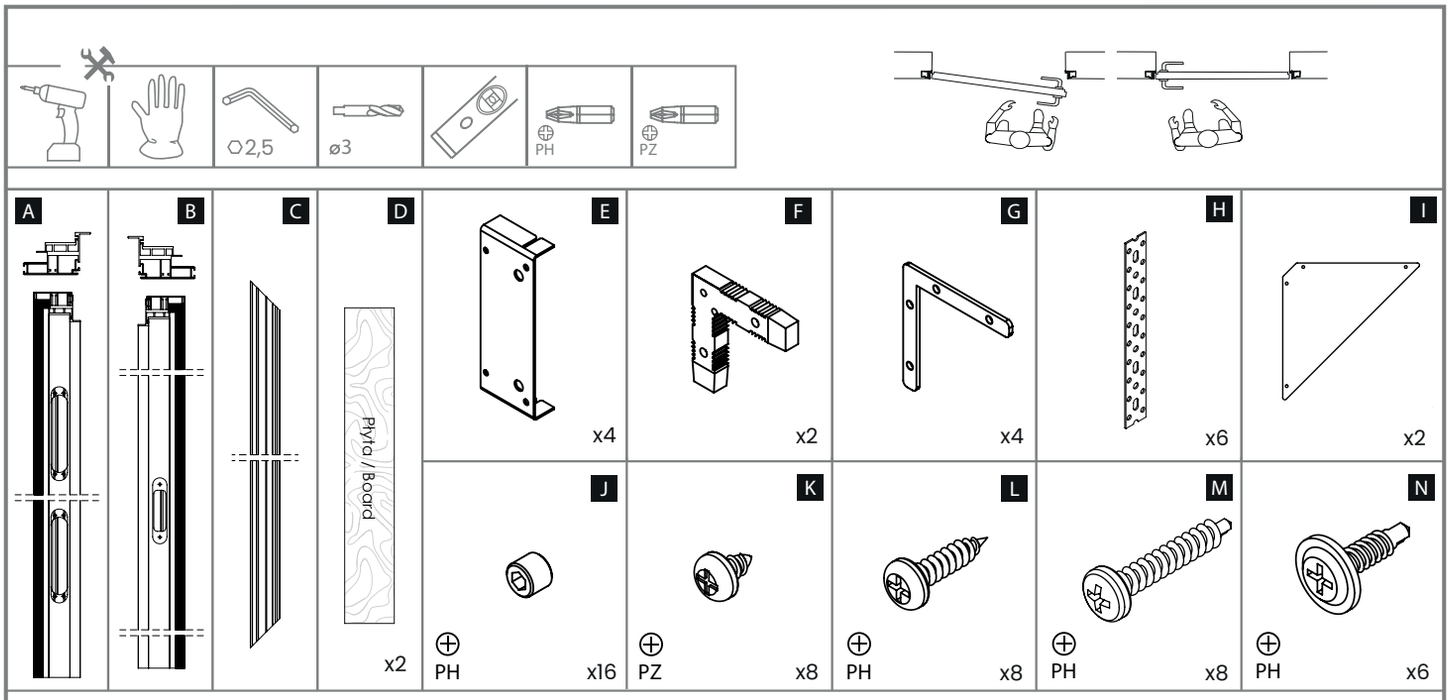

F G I J nie znajdują się w komplecie ościeżnic bez belki / not included frames without beam

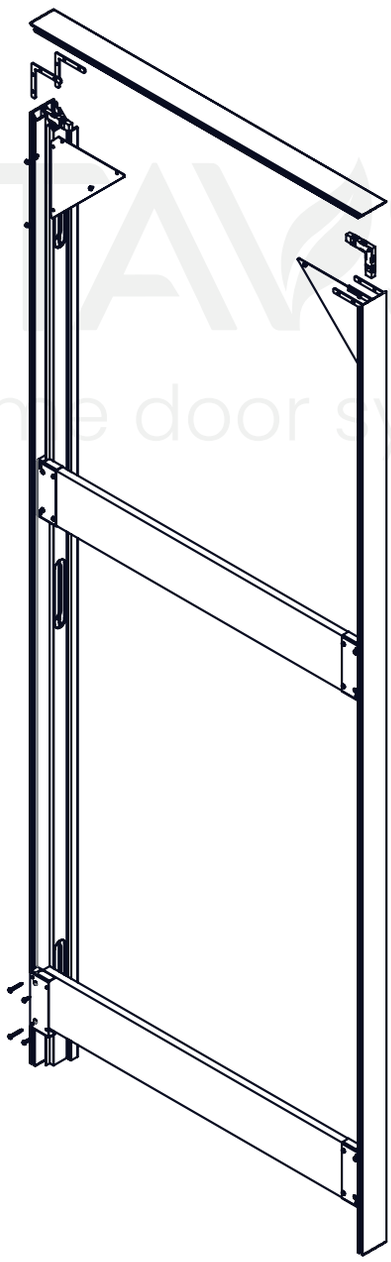

GUSTAWSON®
pocket & frame door systems

Producent zastrzega sobie prawo dokonywania zmian wymiarów, kolorów, opisów we wszystkich produktach bez wcześniejszego zawiadomienia i podania przyczyny.
Producer has the rights to change the dimensions, colors, instructions in all products without any notice.

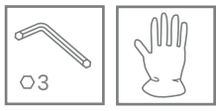

A B C F G J

1

W przypadku ościeżnicy bez belki pominąć ten krok
Skip this step in a frame without beam.
For frame without beam, skip this step.

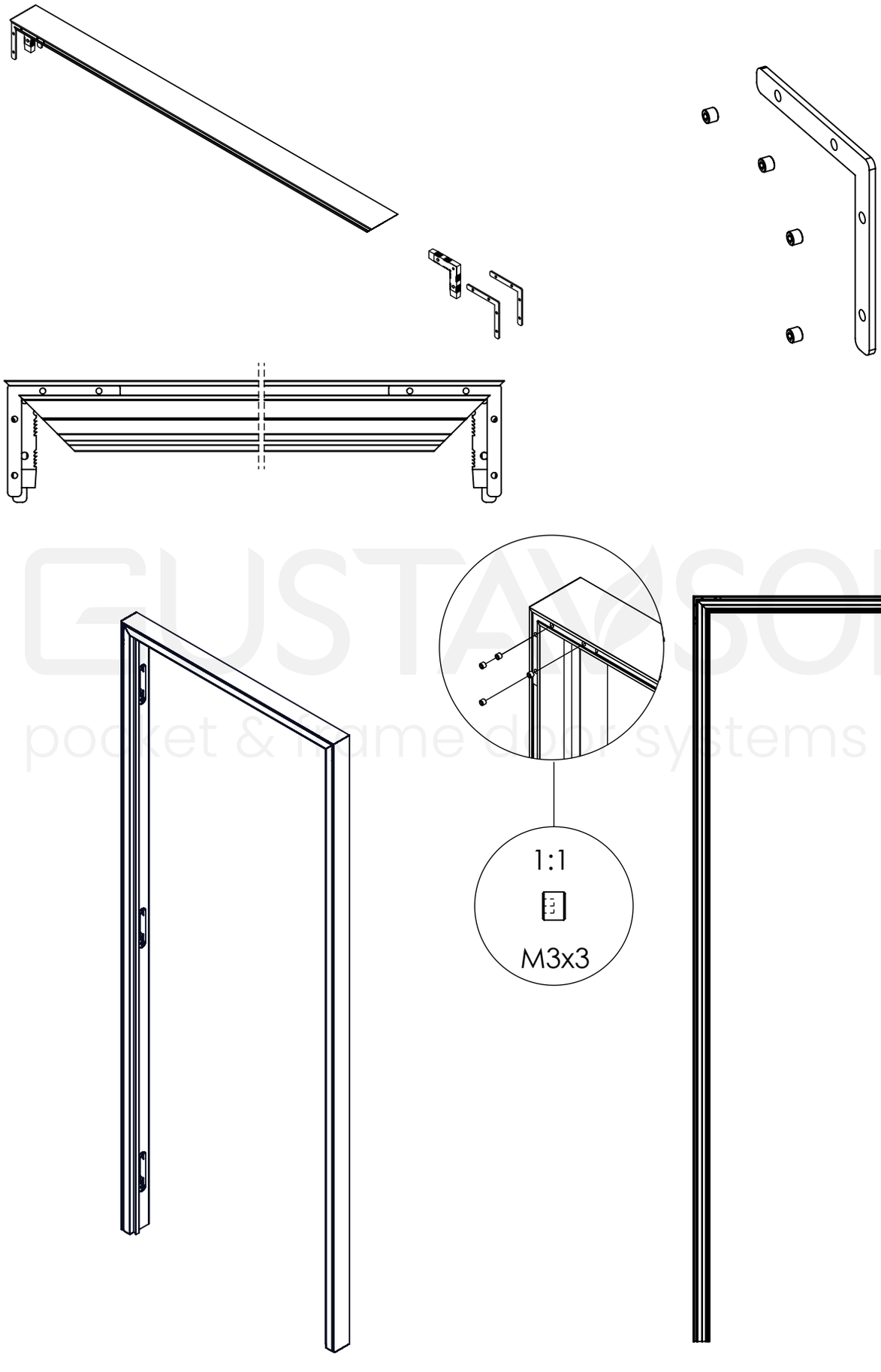

GUSTAVSON®
pocket & frame door systems

Laguna interior technology

Producent zastrzega sobie prawo dokonywania zmian wymiarów, kolorów, opisów we wszystkich produktach bez wcześniejszego zawiadomienia i podania przyczyny.

Producer has the rights to change the dimensions, colors, instructions in all products without any notice.

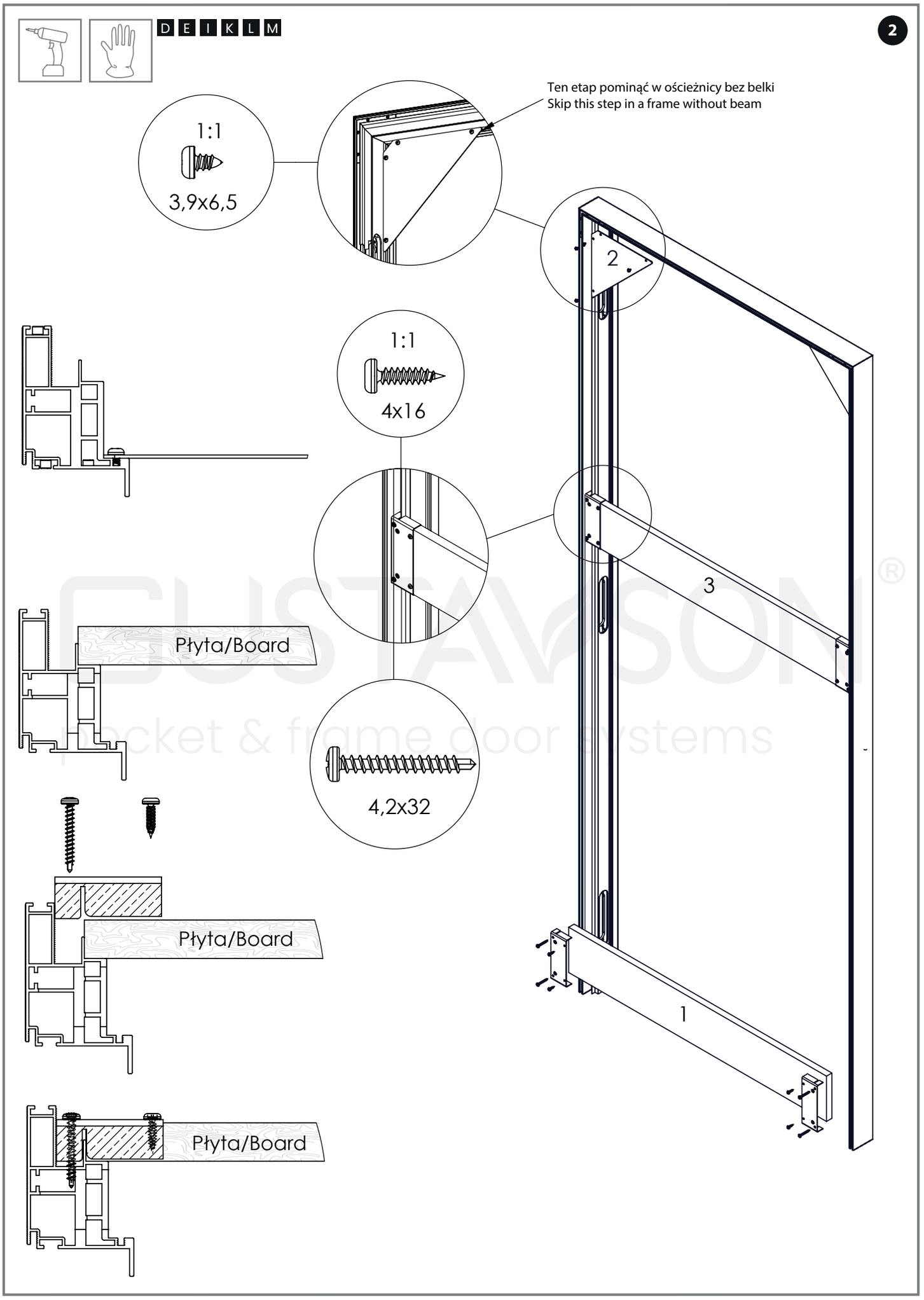

GUSTAVSON®
pocket & frame door systems

Producent zastrzega sobie prawo dokonywania zmian wymiarów, kolorów, opisów we wszystkich produktach bez wcześniejszego zawiadomienia i podania przyczyny.
Producer has the rights to change the dimensions, colors, instructions in all products without any notice.

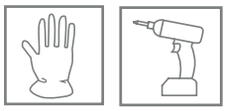

3

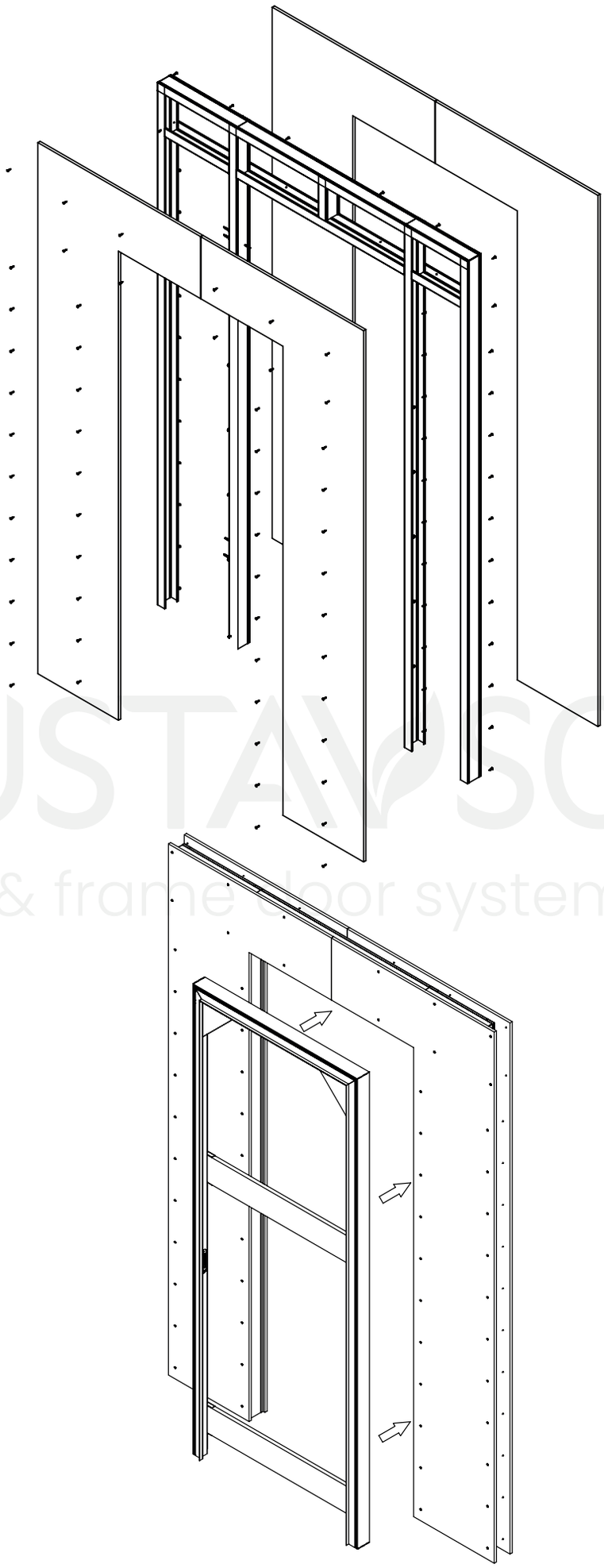

GUSTAVSON®
pocket & frame door systems

Laguna® interior technology

Producent zastrzega sobie prawo dokonywania zmian wymiarów, kolorów, opisów we wszystkich produktach bez wcześniejszego zawiadomienia i podania przyczyny.

Producer has the rights to change the dimensions, colors, instructions in all products without any notice.

Montaż Ściana karton-gips
Montage Stud Wall

W przypadku różnego rodzaju podłóg
zalecane jest użycie klinów w celu uniesienia ościeżnicy.
Use the wedges to lift the frame
in the case of various types of floors.

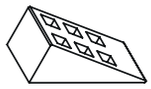

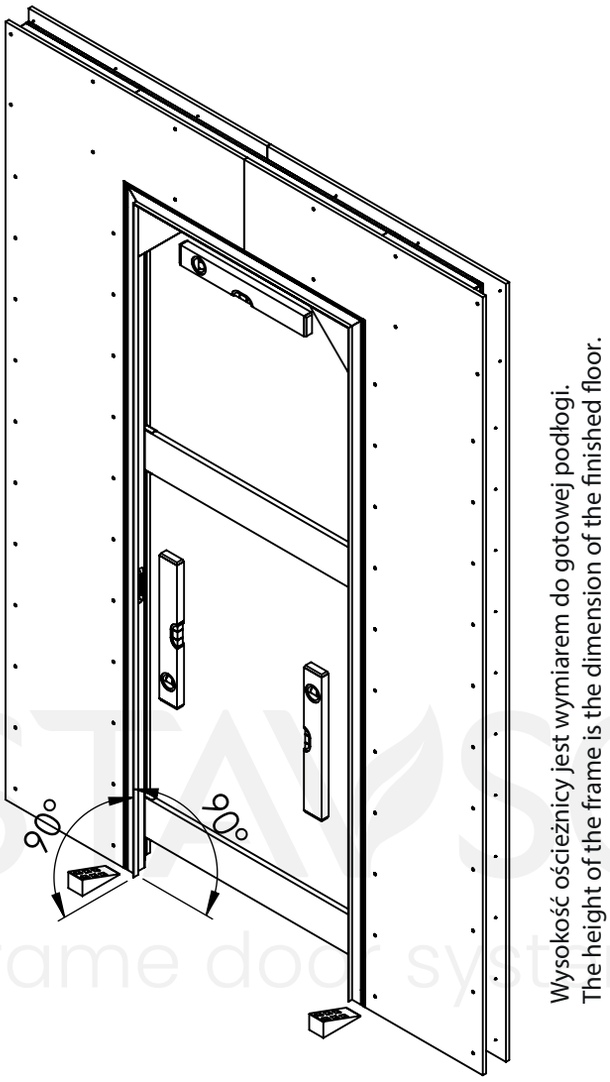

GUSTAVSON®
pocket & frame door systems

Dla odpowiedniego montażu ościeżnicy w gotowej konstrukcji G-K zalecamy użycie klinów.
We recommend the use of wedges for proper installation of the frame in a pre-fabricated plasterboard construction.

W otworach zawiasowch wkręcić dodatkowe wkręty dla wzmocnienia przy zawiasach.
In the hinge holes screw additional screws for reinforcment at the hinges.

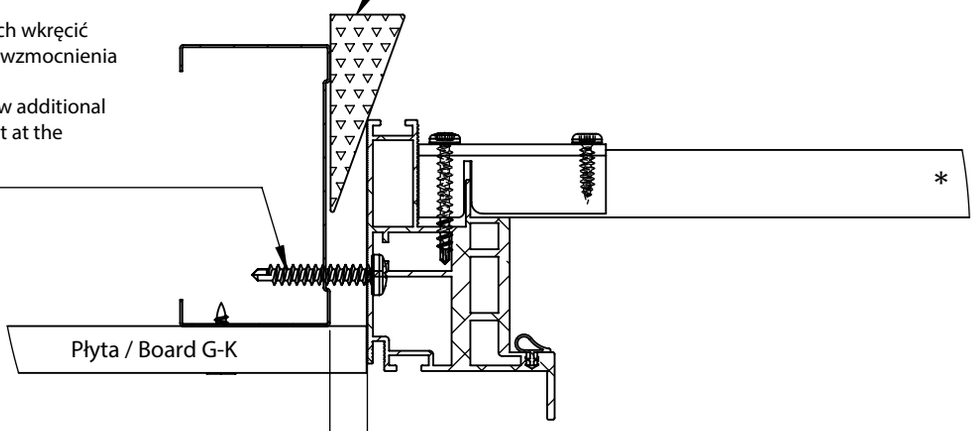

luz montażowy 10
installation clearance 10

Producent zastrzega sobie prawo dokonywania zmian wymiarów, kolorów, opisów we wszystkich produktach bez wcześniejszego zawiadomienia i podania przyczyny.
Producer has the rights to change the dimensions, colors, instructions in all products without any notice.

Montaż Ściana murowana
Montage Solid Wall

5

W przypadku różnego rodzaju podłóg zalecane jest użycie klinów w celu uniesienia ościeżnicy.
Use the wedges to lift the frame in the case of various types of floors.

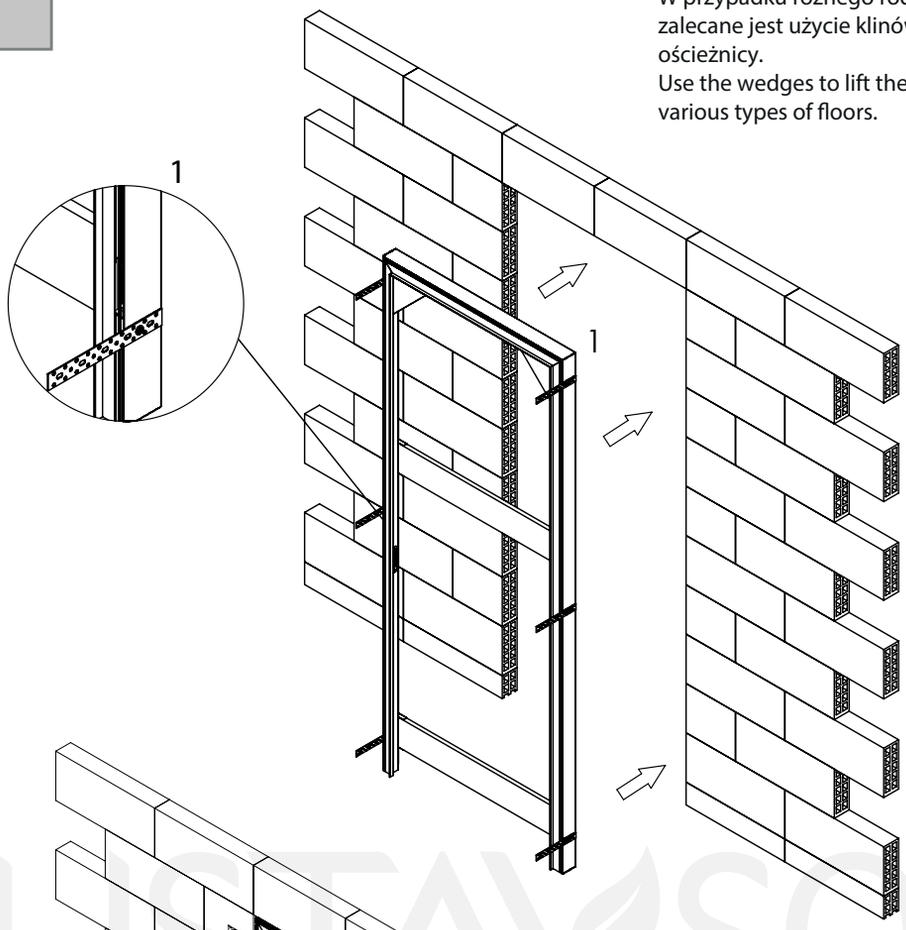

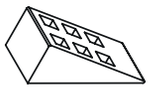

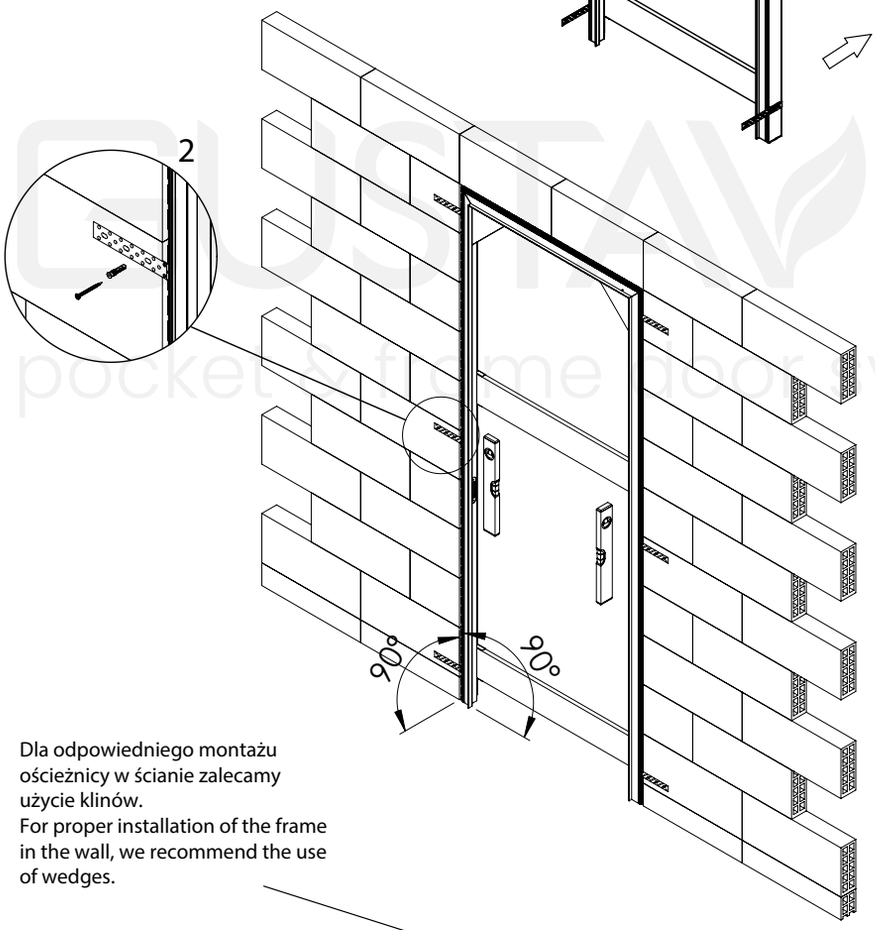

GUSTAVSON®
pocket & frame door systems

Dla odpowiedniego montażu ościeżnicy w ścianie zalecamy użycie klinów.
For proper installation of the frame in the wall, we recommend the use of wedges.

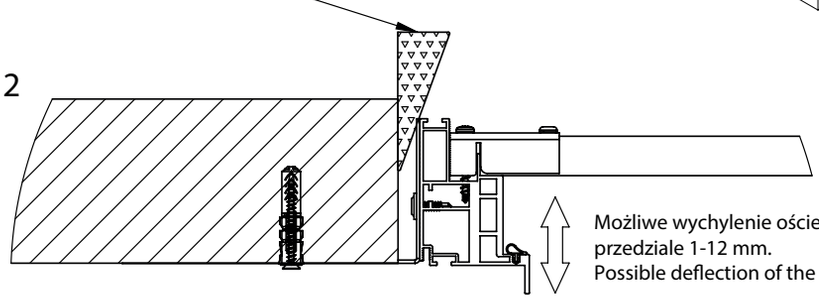

Możliwe wychylenie ościeżnicy względem powierzchni ściany w przedziale 1-12 mm.
Possible deflection of the frame relative to the wall surface of 1-12 mm.

Laguna interior technology

Producent zastrzega sobie prawo dokonywania zmian wymiarów, kolorów, opisów we wszystkich produktach bez wcześniejszego zawiadomienia i podania przyczyny.

Producer has the rights to change the dimensions, colors, instructions in all products without any notice.

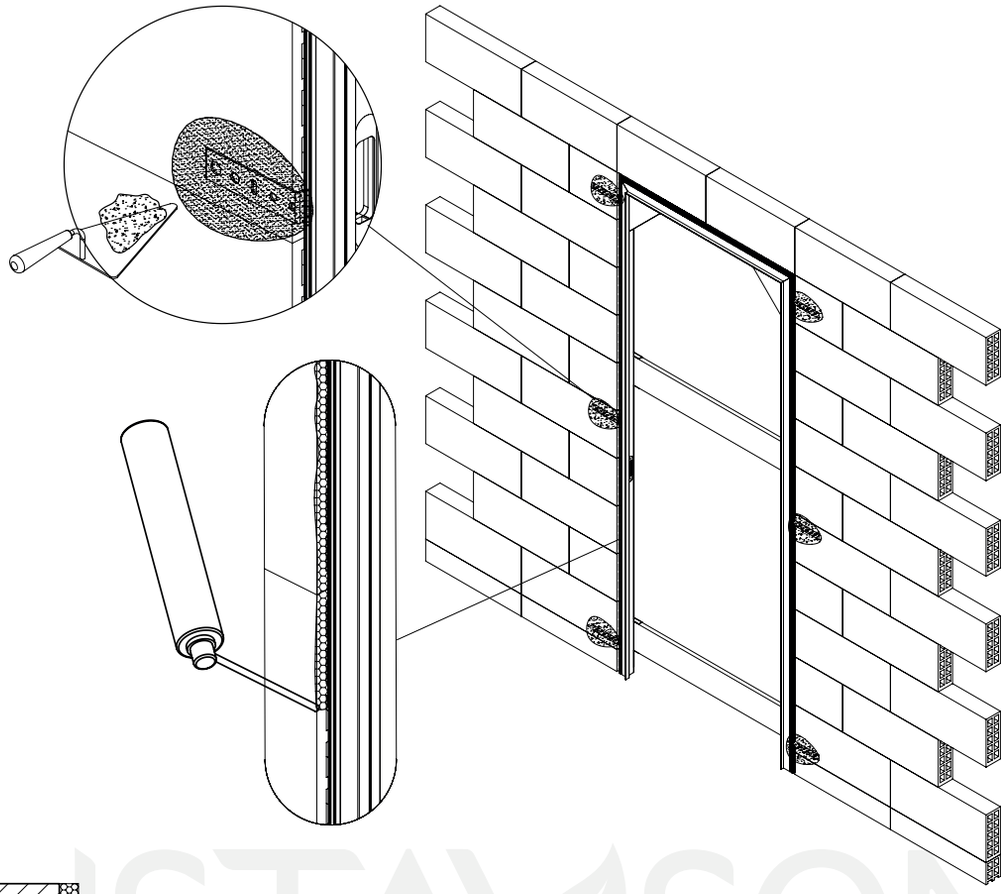

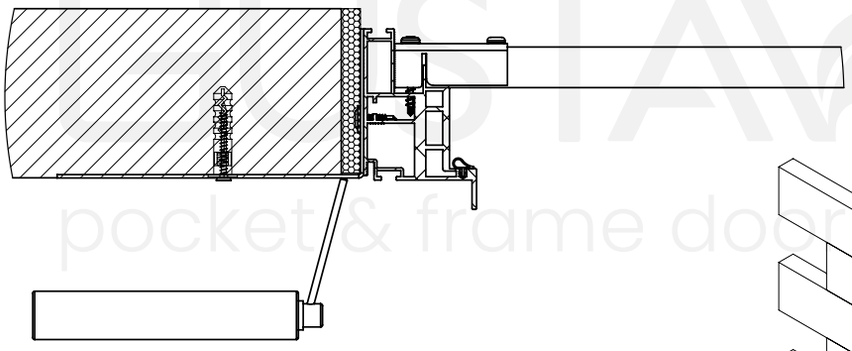

GUSTAVSON®
pocket & frame door systems

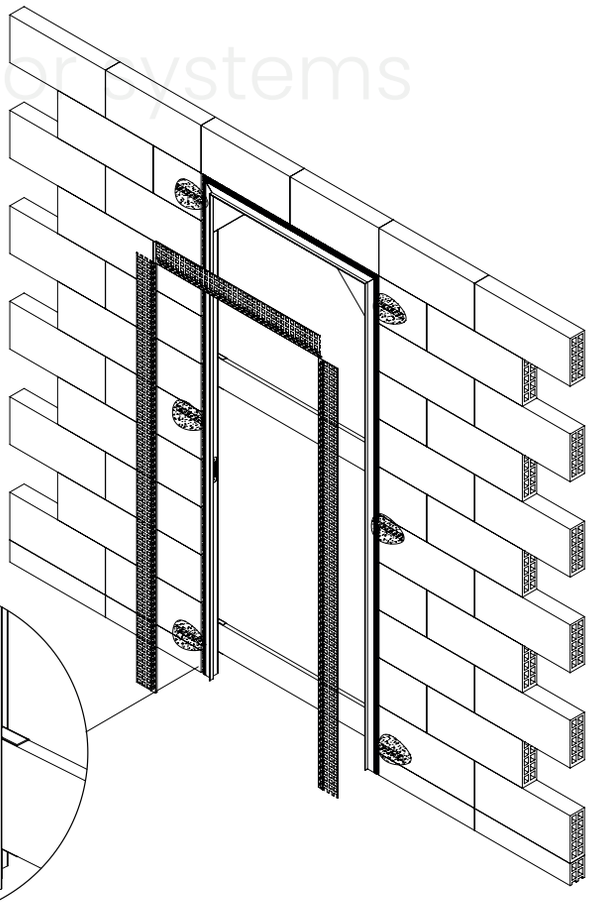

Przy tynkowaniu użyć siatki wzmacniającej na łączeniach.
Use reinforcing mesh at the joints when plastering.

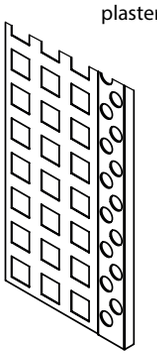

Montaż paneli na ścianie murowanej lub ścianie z płytami karton-gips.
Installation of panels on a masonry or plasterboard wall.

7

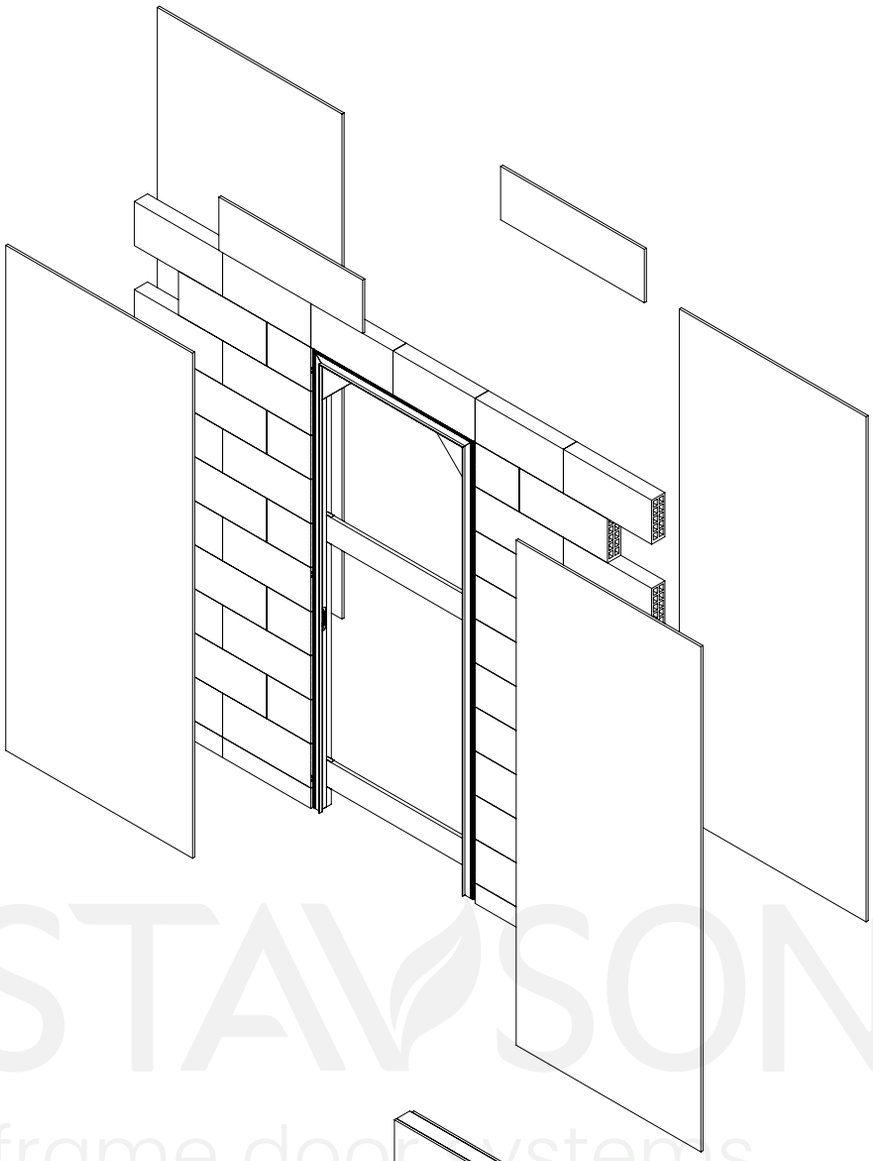

GUSTAVSON®
pocket & frame door systems

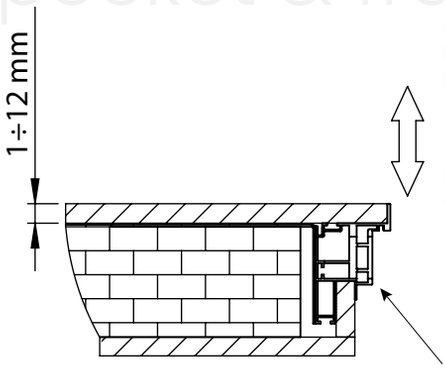

Możliwe zastosowanie paneli o grubości 1-12 mm przez odpowiednie wychylenie ościeżnicy względem powierzchni ściany.
Panels 1-12 mm thick can be used by appropriately tilting the frame relative to the wall surface.

Istnieje możliwość malowania profili w dowolnym kolorze.
It is possible to paint profiles in any colour.

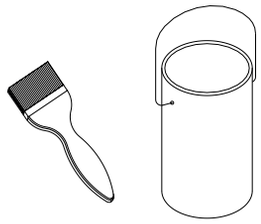

NIE MALOWAĆ SEKCJI NA USZCZELKĘ / DO NOT PAINT THE SECTION ON THE SEAL

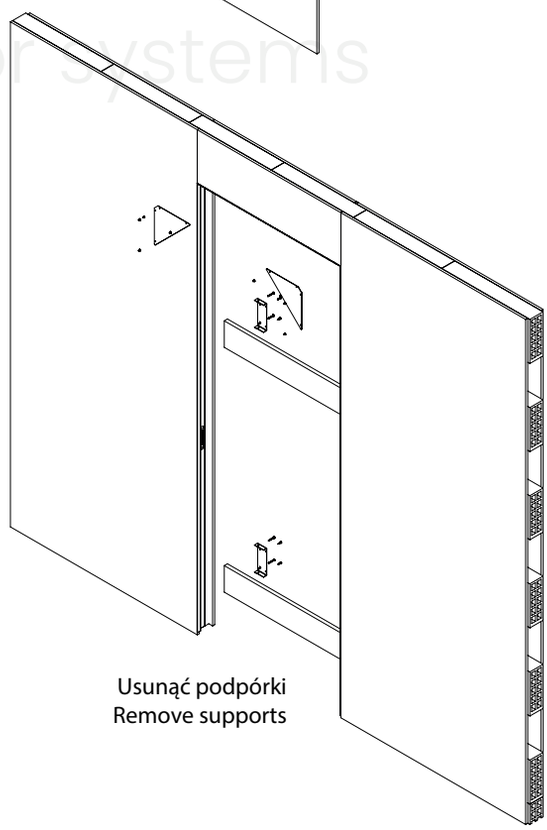

Usunąć podpórki
Remove supports

Laguna interior technology

Producent zastrzega sobie prawo dokonywania zmian wymiarów, kolorów, opisów we wszystkich produktach bez wcześniejszego zawiadomienia i podania przyczyny.

Producer has the rights to change the dimensions, colors, instructions in all products without any notice.