AERO

60 kg

PŁYTA | BOARD 30 mm

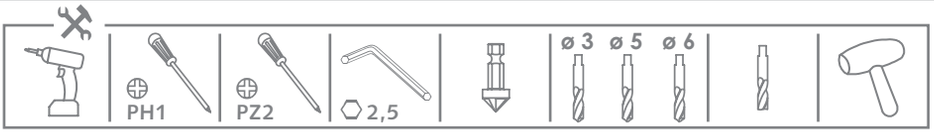

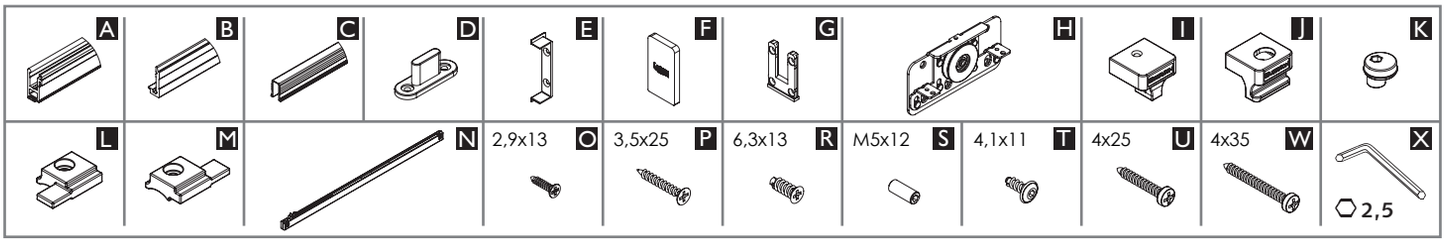

	OBLICZENIA / *CALCULATIONS*		
	Sym.	Wzór	Objaśnienia / *Explanations*
30 mm PŁYTA | BOARD	S1	S1 = S+80	Szerokość skrzydła - zależna od szerokości otworu przejściowego i zakładek *Door leaf width - dependant on the width of the clear opening and overlap*
	H1	H1 = H+201	Wysokość skrzydła - zależna od wysokości otworu przejściowego *Door leaf height – dependant on the height of the clear opening*
	Wc	Wc = 2 x S1 - 80	Całkowita szerokość systemu - minimalna szerokość systemu dla danej szerokości skrzydła S1 *Total widht of the system – minimal width of the system for a given width of door leaf S1*
	W	W = Wc - 10	Długość szyny,profilu naściennego, profilu maskującego, uszczelek i szczotki *Length of rail, wall profile, cover profile, seal and brush*

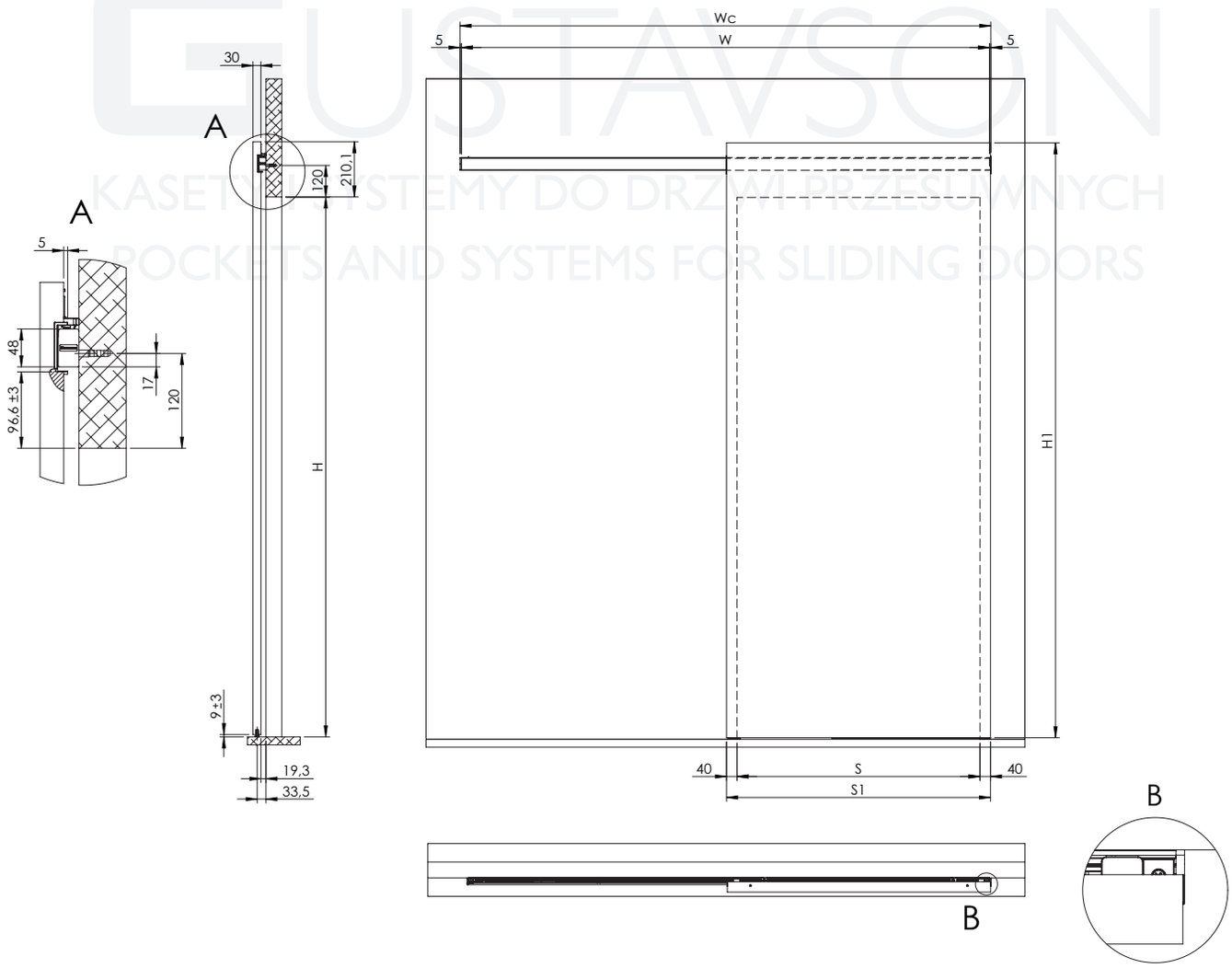

GUSTAVSON
KASETOWE SYSTEMY DO DRZWI PRZESUWNYCH
POCKETS AND SYSTEMS FOR SLIDING DOORS

Producent zastrzega sobie prawo dokonywania zmian wymiarów, kolorów, opisów we wszystkich produktach bez wcześniejszego zawiadomienia i podania przyczyny.

Producer has the rights to change the dimensions, colors, instructions in all products without any notice.

1

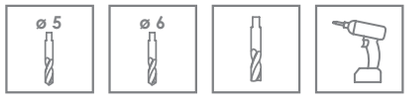

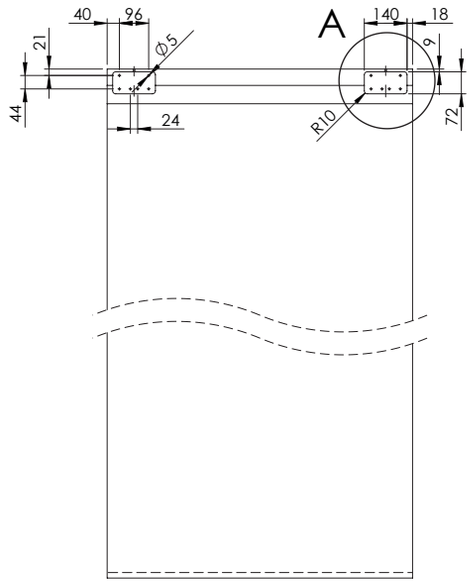

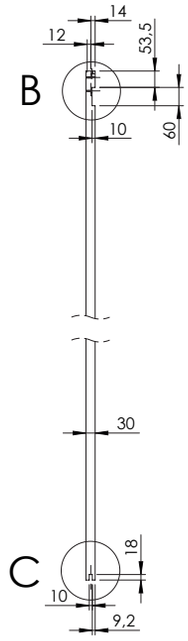

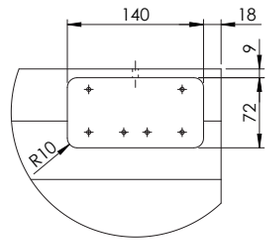

SZCZEGÓŁ A
DETAIL A

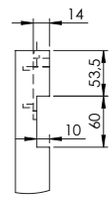

SZCZEGÓŁ B
DETAIL B

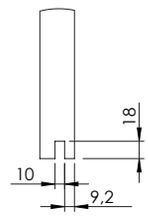

SZCZEGÓŁ C
DETAIL C

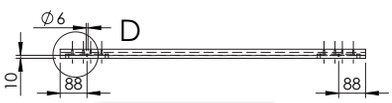

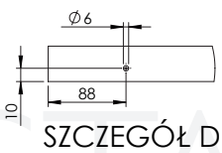

SZCZEGÓŁ D
DETAIL D

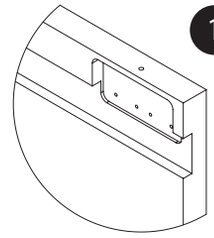

SZCZEGÓŁ E
DETAIL E

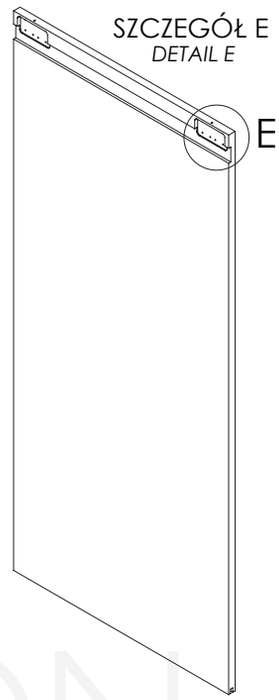

H, I, J

2.1

Okucie prawe
Hardware right

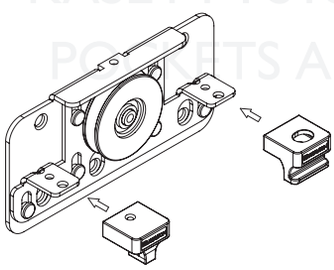

Okucie lewe
Hardware left

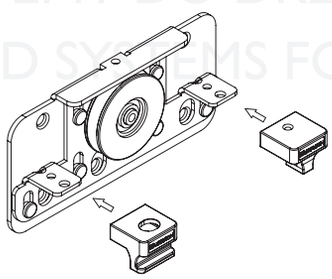

H, I, J, K, S, T, X

2.2

Okucie prawe
Hardware right

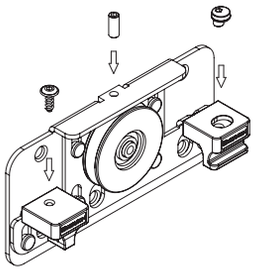

Okucie lewe
Hardware left

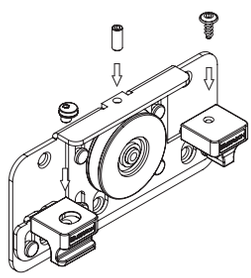

X

2.3

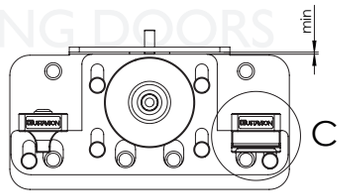

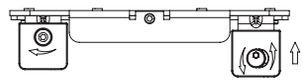

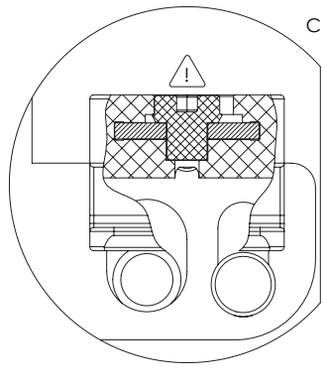

GUSTAVSON
KASETY I SYSTEMY DO DRZWI PRZESUWNYCH
POCKETS AND SYSTEMS FOR SLIDING DOORS

Laguna
SYSTEMY DO DRZWI PRZESUWNYCH

Producent zastrzega sobie prawo dokonywania zmian wymiarów, kolorów, opisów we wszystkich produktach bez wcześniejszego zawiadomienia i podania przyczyny.

Producer has the rights to change the dimensions, colors, instructions in all products without any notice.

C, E, O, R

3

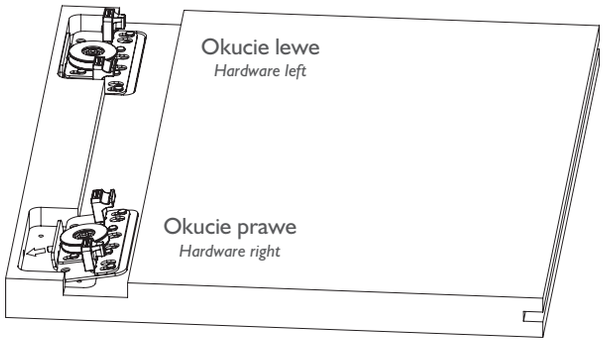

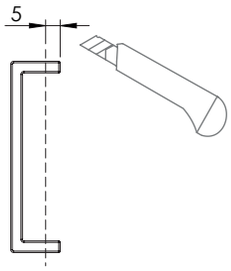

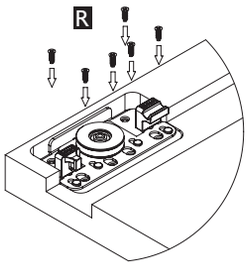

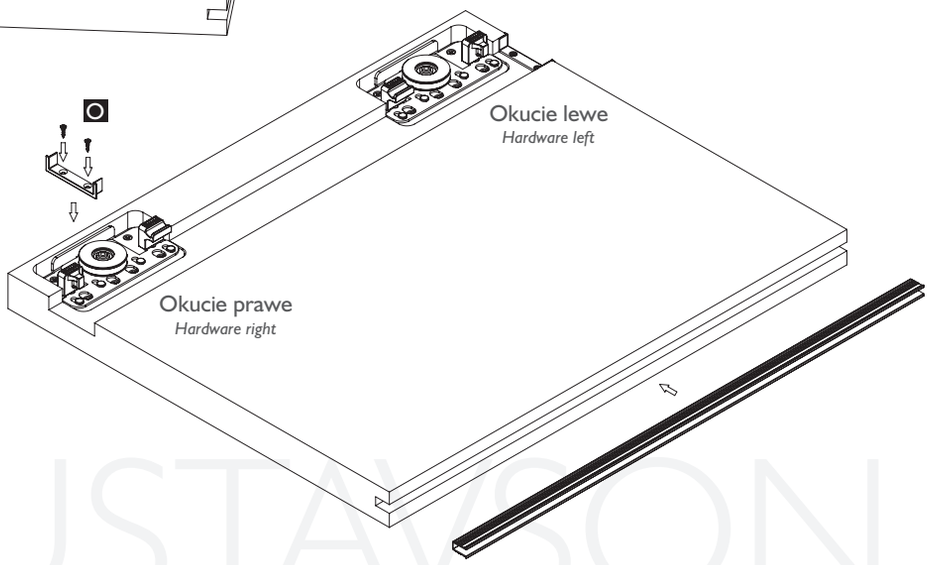

GUSTAVSON
SETY I SYSTEMY DO DRZWI PRZESUWNYCH
POCKETS AND SYSTEMS FOR SLIDING DOORS

B

4

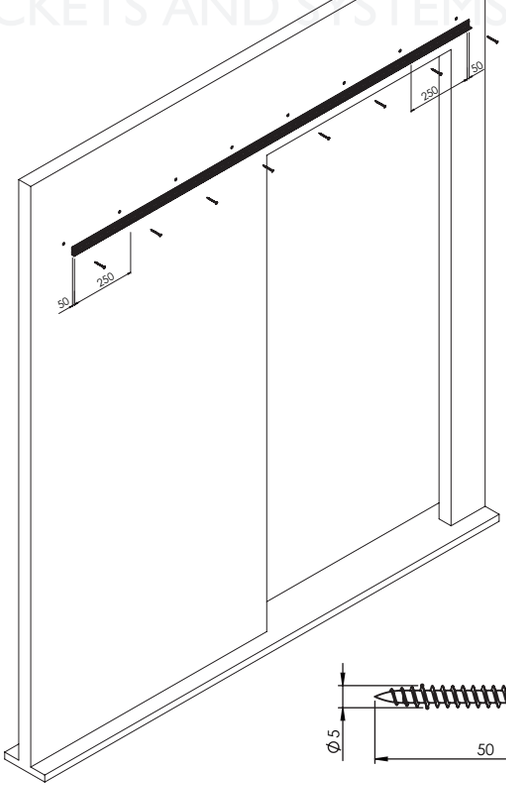

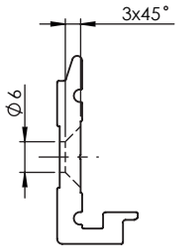

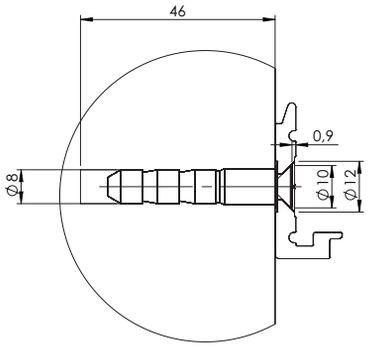

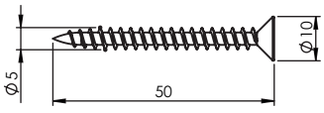

Producent zastrzega sobie prawo dokonywania zmian wymiarów, kolorów, opisów we wszystkich produktach bez wcześniejszego zawiadomienia i podania przyczyny.
Producer has the rights to change the dimensions, colors, instructions in all products without any notice.

A, L, M, N, U, W

5

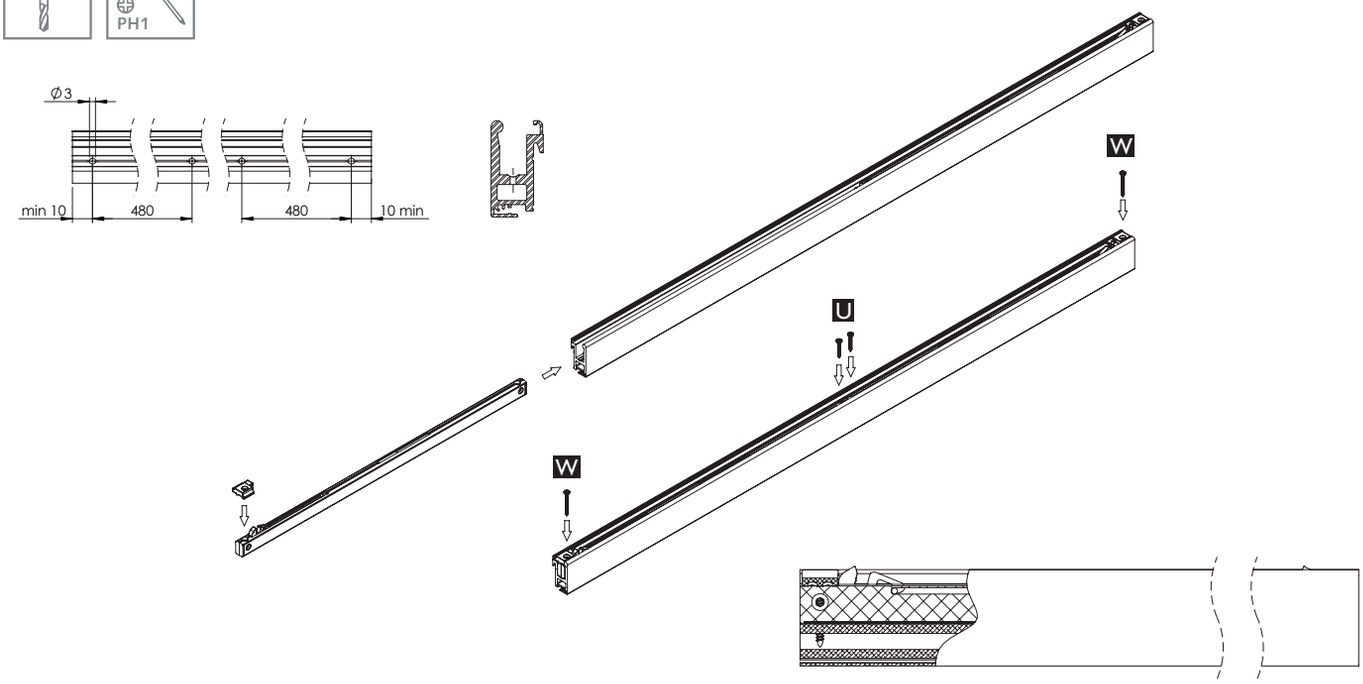

6

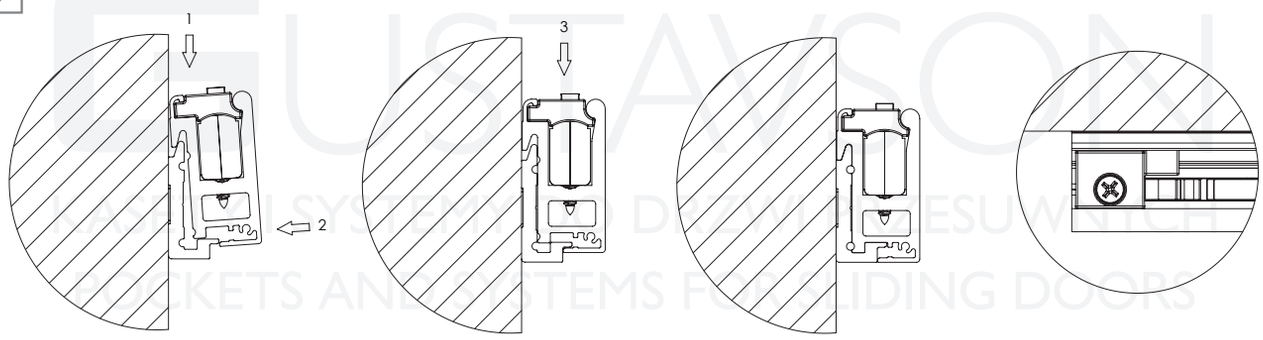

GUSTAVSON
KASETY I SYSTEMY DO DRZWI PRZESUWNYCH
POCKETS AND SYSTEMS FOR SLIDING DOORS

F, G, O

7

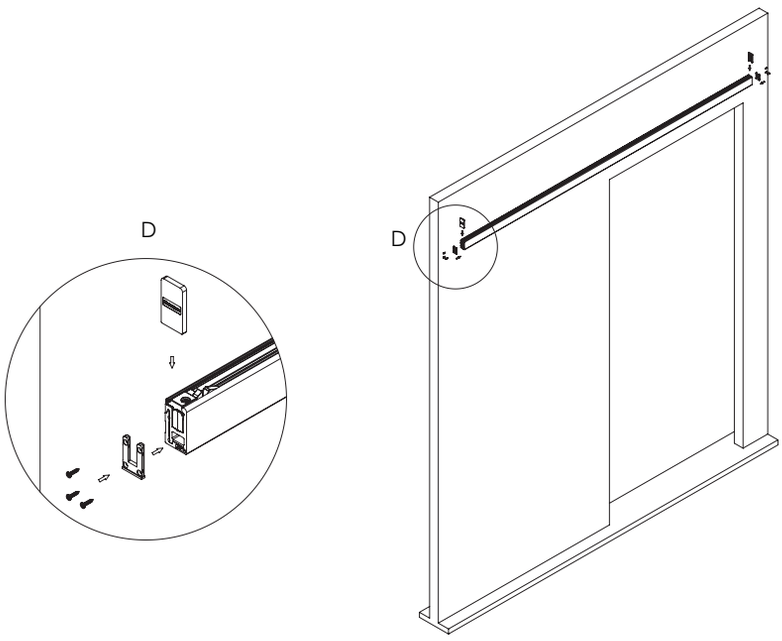

Laguna
SYSTEMY DO DRZWI PRZESUWNYCH

Producent zastrzega sobie prawo dokonywania zmian wymiarów, kolorów, opisów we wszystkich produktach bez wcześniejszego zawiadomienia i podania przyczyny.

Producer has the rights to change the dimensions, colors, instructions in all products without any notice.

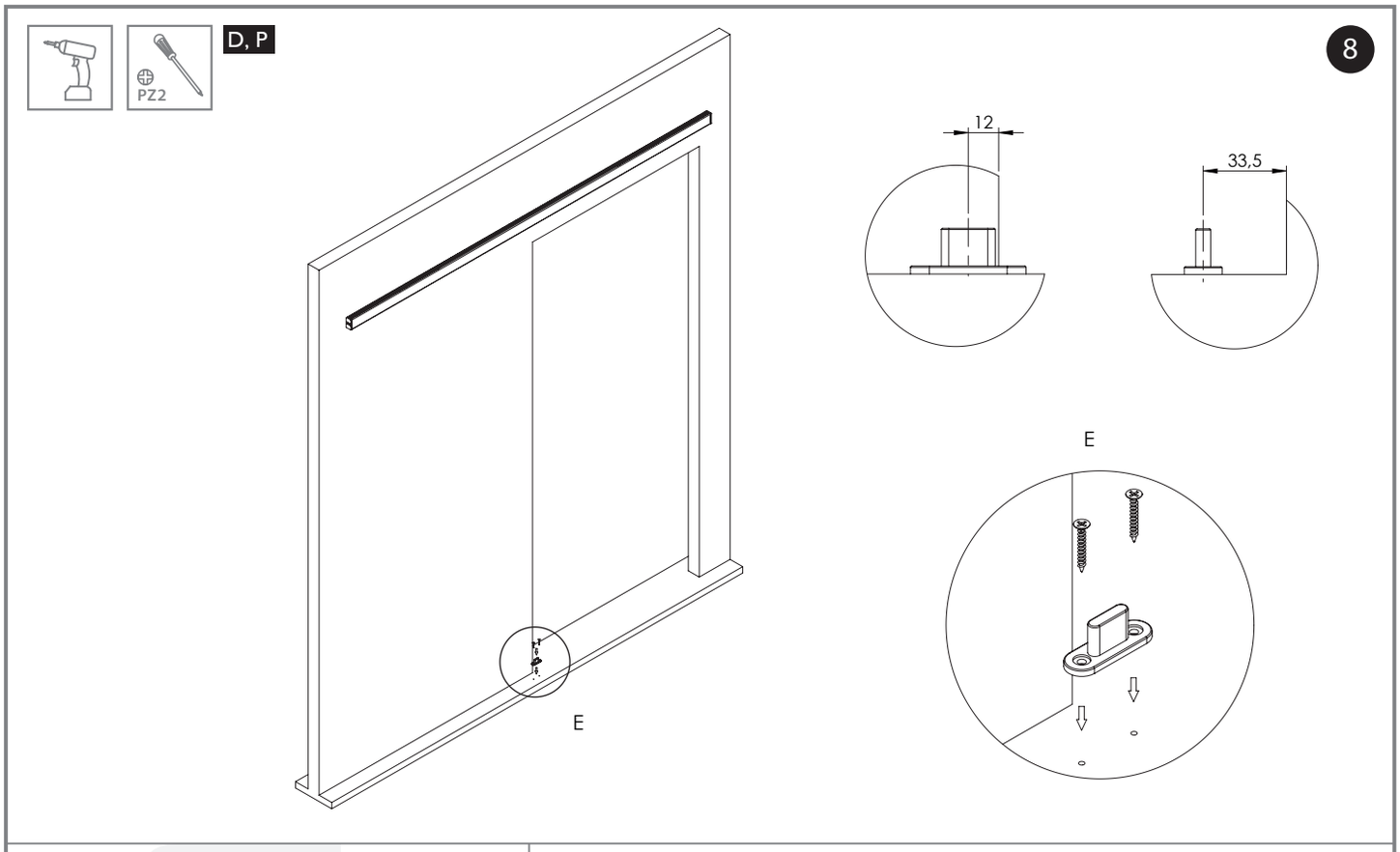

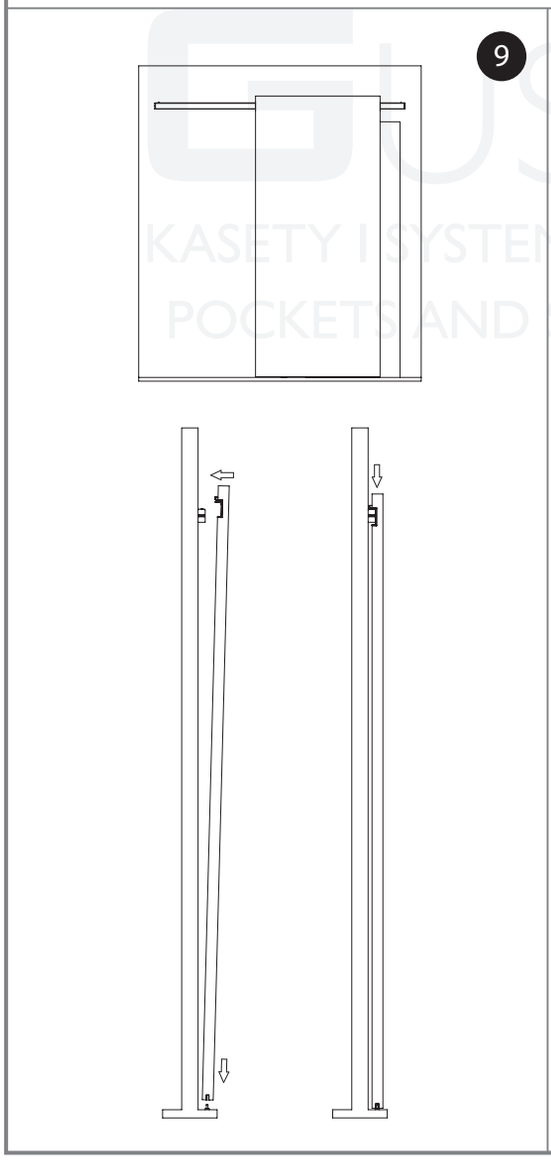

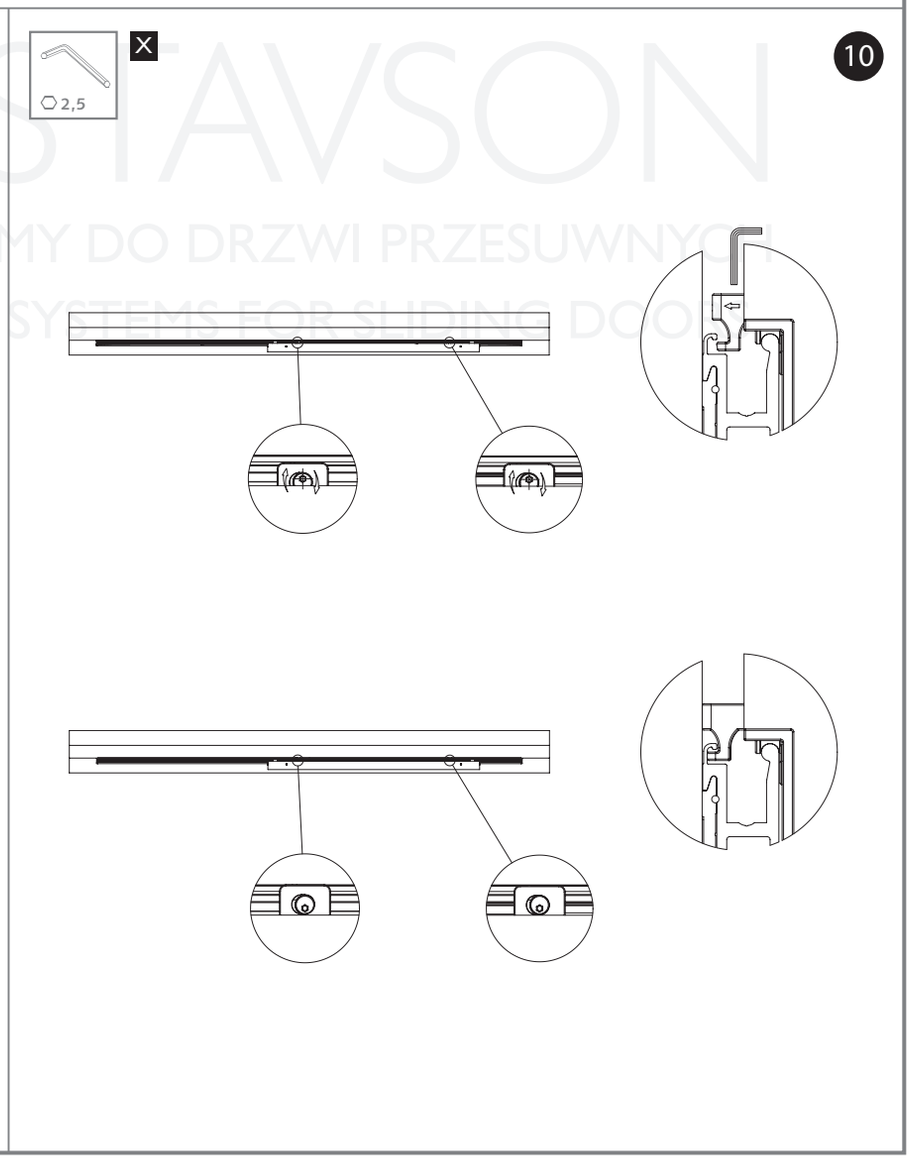

GUSTAVSON
KASETY I SYSTEMY DO DRZWI PRZESUWNYCH
POCKETS AND SYSTEMS FOR SLIDING DOORS

Producent zastrzega sobie prawo dokonywania zmian wymiarów, kolorów, opisów we wszystkich produktach bez wcześniejszego zawiadomienia i podania przyczyny.
Producer has the rights to change the dimensions, colors, instructions in all products without any notice.

11

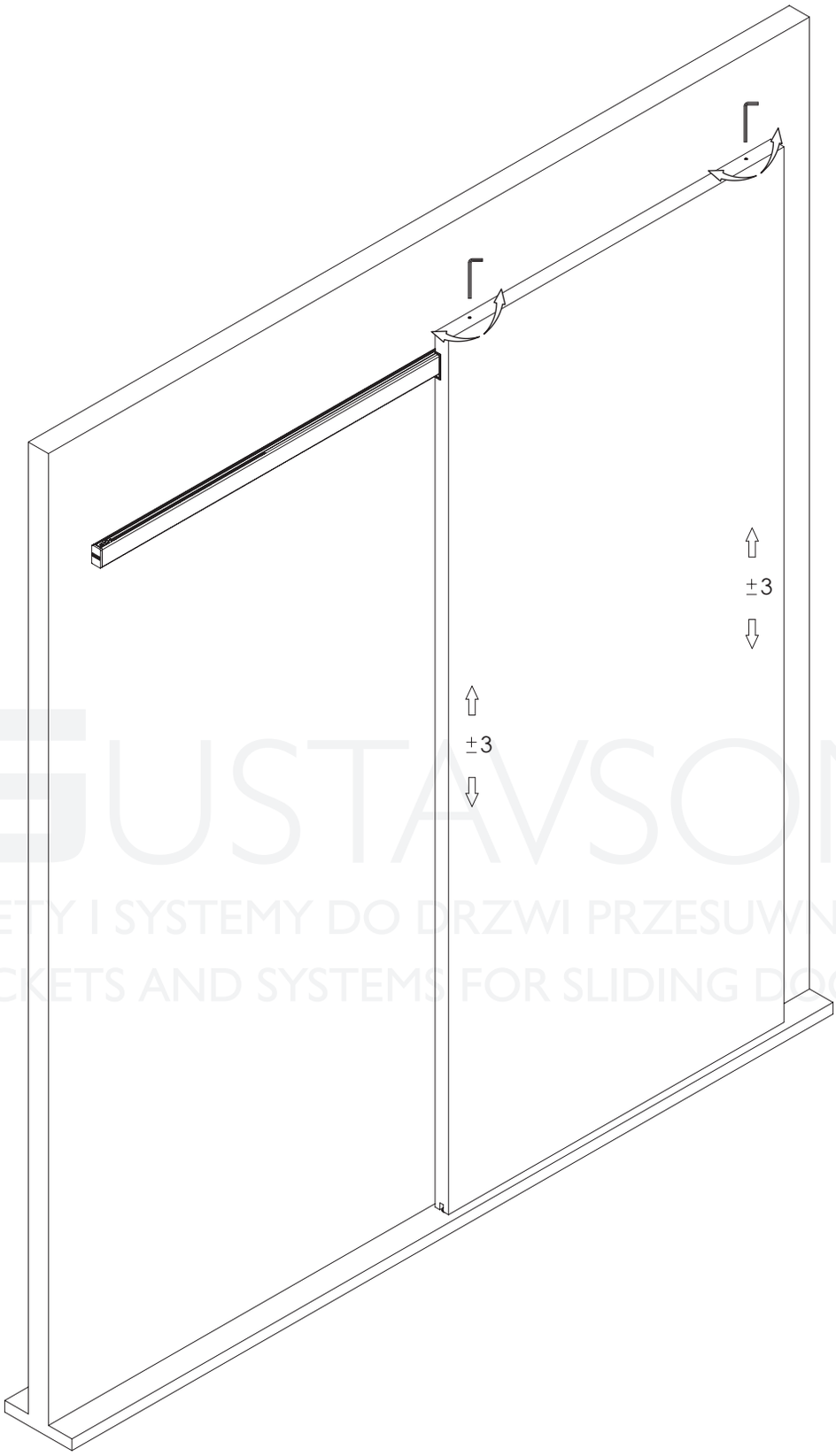

GUSTAVSON
KASETY I SYSTEMY DO DRZWI PRZESUWNYCH
POCKETS AND SYSTEMS FOR SLIDING DOORS

Zaleca się postępowanie zgodnie z niniejszą instrukcją przy użyciu odpowiednich narzędzi, zgodnych ze wskazaniami. W przypadku elementów, których powierzchnia może być ostra należy stosować środki ochrony indywidualnej oraz zabezpieczenie obszaru pracy. Firma Laguna Fabryka Okuć Sp. z o.o. Sp. k. uchyla się od odpowiedzialności za działania wynikające z postępowania niezgodnego z niniejszą instrukcją.

It is recommended that you follow these instructions using the appropriate tools as indicated. In the case of elements whose surface can be sharp, use personal protective equipment and work area protection. The company Laguna Hardware Factory Limited Liability Limited Partnership refrains from liability for actions resulting from conduct incompatible with this instruction.

2005

Producent zastrzega sobie prawo dokonywania zmian wymiarów, kolorów, opisów we wszystkich produktach bez wcześniejszego zawiadomienia i podania przyczyny.

Producer has the rights to change the dimensions, colors, instructions in all products without any notice.